Инструкция к DJI RS 4 Mini на русском

Инструкция производителя на русском языке.

Купить Стабилизатор DJI RS 4 Mini Combo →

Опубликовано магазином SAVE & SALE — savensale.ru

DJI RS 4 MINI

Руководство пользователя

v1.0 2025.02

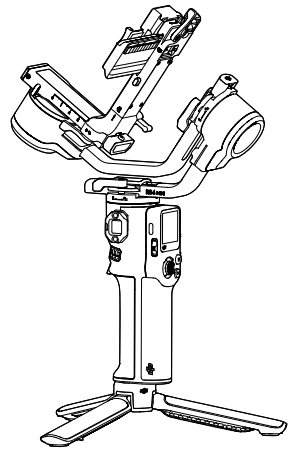

Настоящий документ охраняется авторским правом DJI. Все права защищены. Если иное не разрешено DJI, вы не имеете права использовать или разрешать другим использовать документ или любую его часть путем воспроизведения, передачи или продажи документа. К этому документу и его содержанию рекомендуется обращаться только как к инструкциям по эксплуатации продуктов DJI. Этот документ не должен использоваться для других целей.

В случае расхождения между различными версиями версия на английском языке имеет преимущественную силу.

Поиск по ключевым словам

Для поиска нужной темы воспользуйтесь ключевыми словами, например «аккумулятор» или «установка». Если вы читаете этот документ в программе Adobe Acrobat Reader, нажмите Ctrl+F при работе в системе Windows или Command+F при работе в системе Mac, чтобы начать поиск.

Поиск раздела

Полный список разделов представлен в содержании. Для перехода к разделу нажмите на него.

Печать данного документа

Данный документ поддерживает печать в высоком разрешении.

 © DJI, 2025. Все права защищены.

Об использовании данного руководства

Обозначения

⚠ Важно

Советы и рекомендации

Справочная информация

Ознакомьтесь перед использованием

DJI™ предоставляет обучающие видеоролики и следующие документы.

1. «Руководство по технике безопасности»
2. «Краткое руководство»
3. «Руководство пользователя»

Перед первым использованием рекомендуется посмотреть все обучающие видеоролики, а также прочитать «Руководство по технике безопасности». Перед первым использованием обязательно изучите «Краткое руководство» пользователя, дополнительную информацию см. в настоящем «Руководство пользователя».

© DJI, 2025. Все права защищены.

Содержание

Об использовании данного руководства 3
Обозначения 3
Ознакомьтесь перед использованием 3

1 Обзор 6

2 Первое использование 8
2.1 Установка штатива 8
2.2 Зарядка аккумулятора 8
2.3 Установка камеры 9
Совместимые камеры и объективы 9
Установка камеры 9
Установка верхней быстросъемной крепежной пластины 9
Горизонтальная съемка 10
Вертикальная съемка 11
2.4 Балансировка 12
Перед балансировкой 12
Шаги балансировки 12
2.5 Активация 13
2.6 Обновление прошивки 14
2.7 Подключение камеры 14
2.8 Автоматическая настройка 14

3 Эксплуатация 16
3.1 Функции кнопок и разъемов 16
Кнопки 16
Разъемы 18
3.2 Сенсорный экран 19
Главный экран 19
Движение вниз — Центр управления 20
Движение вверх — Настройки стабилизатора 21
Сдвиг вправо — Настройки ActiveTrack 21
3.3 Режимы следования стабилизатора 22
3.4 Режимы работы стабилизатора 24
3.5 Настройки приложения Ronin 25
3.6 Модуль интеллектуального отслеживания 26
Обзор 26
Установка 27
Отслеживание и съемка 27
Управление с помощью кнопок и джойстика 27

 © DJI, 2025. Все права защищены.

Управление с помощью жестов 28
Обновление прошивки 30

4 Рукоятка и встроенный аккумулятор 31
4.1 Руководство по технике безопасности 31

5 Приложение 35
5.1 Техническое обслуживание 35
5.2 Технические характеристики 35

© DJI, 2025. Все права защищены.

1 Обзор

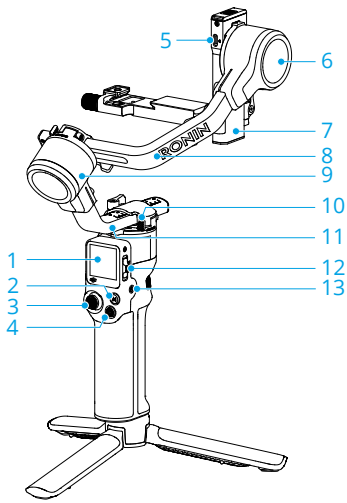

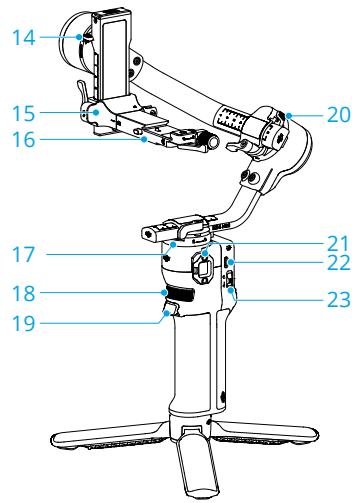

1. Сенсорный экран
2. Кнопка M
3. Джойстик
4. Кнопка управления камерой
5. Порт управления камерой RSS (USB-C)
6. Мотор оси наклона
7. Ось наклона
8. Ось крена
9. Мотор оси крена
10. Фиксатор оси поворота
11. Ось поворота
12. Переключатель режима стабилизатора
13. Кнопка питания
14. Фиксатор оси наклона
15. Монтажная пластина для камеры
16. Горизонтальная пластина стабилизатора (съемная деталь на монтажной пластине камеры)
17. Мотор оси поворота

© DJI, 2025. Все права защищены.

18. Переднее колесико
19. Курковый переключатель
20. Фиксатор оси крена
21. Порт NATO
22. Порт зарядки (USB-C)
23. Переключатель режимов джойстика

© DJI, 2025. Все права защищены.

2 Первое использование

2.1 Установка штатива

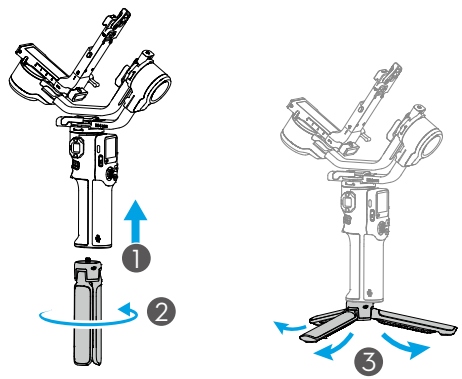

2.2 Зарядка аккумулятора

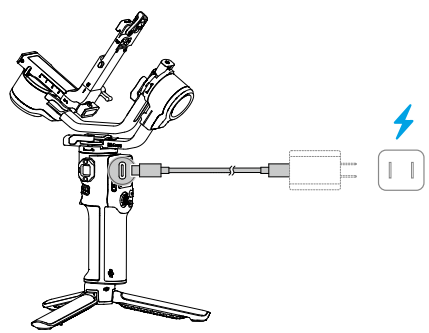

Нажмите кнопку питания, чтобы проверить уровень заряда аккумулятора на экране, когда устройство выключено.

© DJI, 2025. Все права защищены.

2.3 Установка камеры

Совместимые камеры и объективы

Посетите веб-сайт https://www.dji.com/rs-4-mini/specs для получения информации о спецификациях и убедитесь, что совокупный вес камеры, объектива и других аксессуаров находится в пределах допустимой нагрузки. Обратитесь к «списку совместимого оборудования для серии Ronin» для получения информации о совместимых объективах и поддерживаемых функциях управления.

Установка камеры

1. Снимите крышку объектива и убедитесь, что аккумулятор и карта памяти уже установлены в камеру.
2. Убедитесь, что питание стабилизатора отключено.
3. Переведите фиксаторы наклона и вращения в разблокированное положение соответственно и отрегулируйте положение обеих осей, как показано на рисунке ниже, затем зафиксируйте оси.

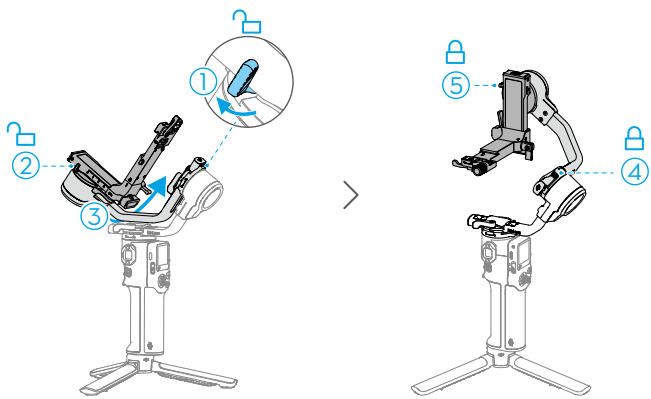

Установка верхней быстросъемной крепежной пластины

Прикрепите верхнюю быстросъемную пластину к нижней части камеры с помощью винта 1/4" из комплекта винтов. Зафиксируйте регулируемую направляющую на корпусе камеры перед тем, как закрепить винт.

© DJI, 2025. Все права защищены.

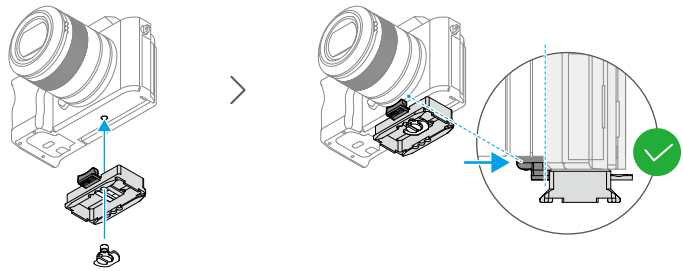

Горизонтальная съемка

1. Переведите рычаг на горизонтальной пластине в разблокированное положение ①, вставьте нижнюю быстросъемную пластину ② и после ее фиксации переведите рычаг в заблокированное положение ③.
2. Переведите рычаг на нижней быстросъемной пластине в разблокированное положение ④, вставьте верхнюю быстросъемную пластину ⑤ и переведите рычаг в заблокированное положение ⑥ после ее фиксации.

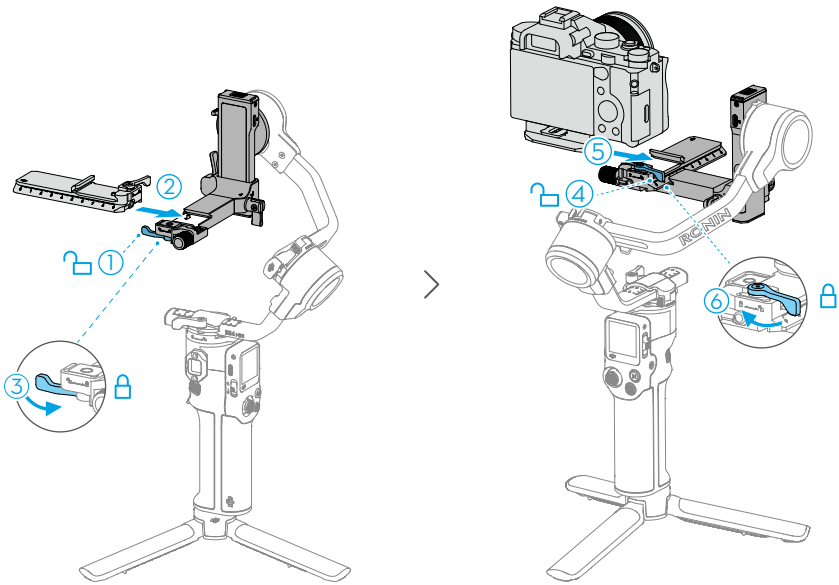

- Чтобы снять камеру с нижней быстросъемной пластины, переведите рычаг в разблокированное положение и снимите камеру, одновременно нажимая на предохранительный стопор рядом с рычагом.

 © DJI, 2025. Все права защищены.

- Чтобы снять нижнюю быстросъемную пластину, переведите рычаг на горизонтальной пластине в разблокированное положение и снимите нижнюю быстросъемную пластину, одновременно нажимая на предохранительный стопор на горизонтальной пластине.

Вертикальная съемка

1. Ослабьте ① и нажмите рычаг ②, чтобы снять горизонтальную пластину ③. Затем установите пластину вертикально ④ на стабилизатор и затяните рычаг ⑤.

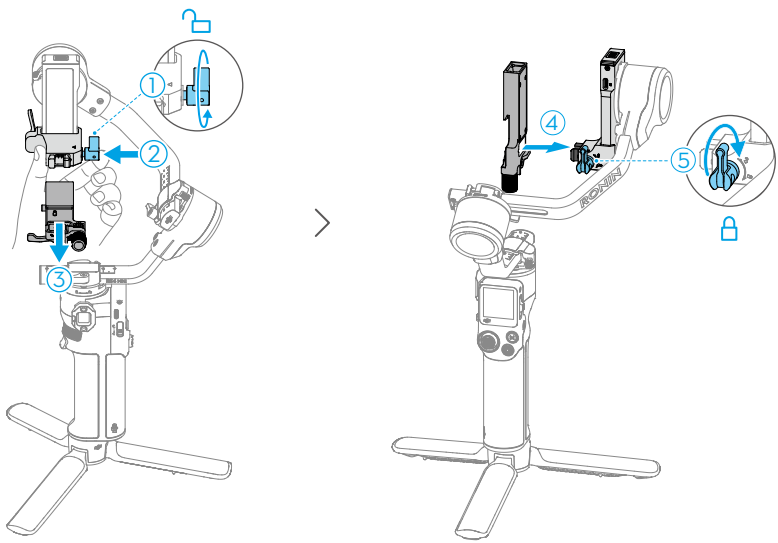

2. Переведите рычаг на горизонтальной пластине в разблокированное положение ①, вставьте нижнюю быстросъемную пластину ② и после ее фиксации переведите рычаг в заблокированное положение ③.
3. Переведите рычаг на нижней быстросъемной пластине в разблокированное положение ④, вставьте верхнюю быстросъемную пластину ⑤ и переведите рычаг в заблокированное положение ⑥ после ее фиксации.

© DJI, 2025. Все права защищены.

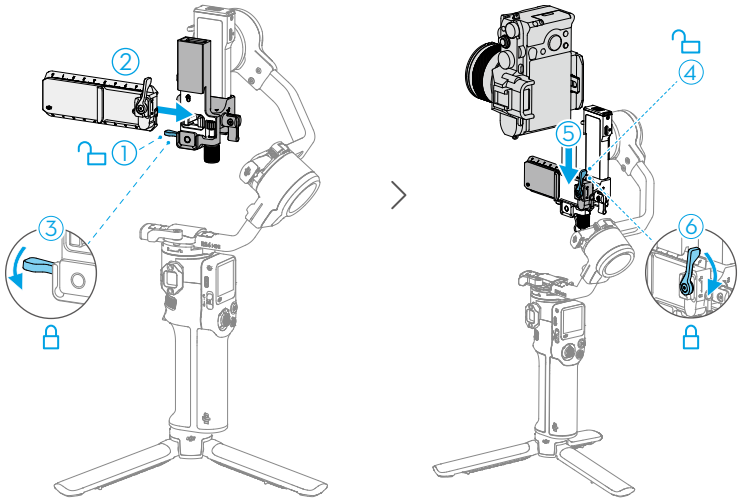

2.4 Балансировка

Перед использованием стабилизатора сбалансируйте вертикальный наклон, глубину оси наклона, ось вращения и ось поворота в соответствии с требованиями съемки. Это обеспечивает стабильность видео и полную работоспособность стабилизатора.

⚠ Несбалансированный стабилизатор может повлиять на стабильность видео и сократить время работы от аккумулятора. Сильный дисбаланс может привести к перегреву устройства и его переходу в спящий режим.

Перед балансировкой

1. В случае использования объектива с оптическим зумом перед балансировкой необходимо включить камеру, а в случае использования объектива с регулируемым фокусным расстоянием — выбрать фокусное расстояние.
2. Перед балансировкой убедитесь, что устройство выключено или находится в спящем режиме.

Шаги балансировки

Нажмите на ссылку или отсканируйте QR-код, чтобы посмотреть обучающее видео.

 © DJI, 2025. Все права защищены.

https://s.dji.com/guide85

2.5 Активация

Для DJI RS 4 Mini требуется активация через приложение Ronin. Выполните следующие действия, чтобы активировать устройство.

1. Нажмите и удерживайте кнопку питания, чтобы включить устройство, и выберите язык на сенсорном экране.
2. Отсканируйте QR-код на сенсорном экране, чтобы загрузить приложение Ronin.
3. Включите Bluetooth на вашем мобильном телефоне. Запустите приложение Ronin и выполните вход в учетную запись DJI. Выберите используемое устройство, введите пароль по умолчанию 12345678 и активируйте стабилизатор в соответствии с инструкциями. Для активации требуется подключение к интернету.

Допускается до пяти использований без активации стабилизатора. После этого потребуется активировать устройство, чтобы продолжить работу.

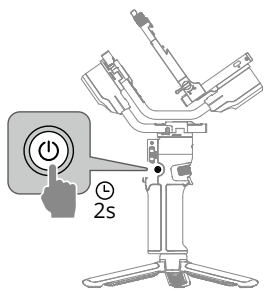

Если не удается загрузить приложение Ronin после сканирования QR-кода на экране устройства, посетите страницу https://www.dji.com/mobile/downloads/djiapp/dji-ronin или отсканируйте QR-код ниже.

© DJI, 2025. Все права защищены.

2.6 Обновление прошивки

При наличии новой версии прошивки в приложении Ronin появится оповещение. Следуйте указаниям на экране для обновления прошивки. НЕ выключайте стабилизатор и не выходите из приложения в процессе обновления прошивки. При сбое обновления перезагрузите стабилизатор и приложение Ronin и повторите попытку.

- При обновлении убедитесь, что стабилизатор получает достаточное питание, а мобильный телефон подключен к интернету.
- Во время процесса обновления стабилизатор будет разблокирован, заблокирован и автоматически перезагружен – это нормально.

2.7 Подключение камеры

DJI RS 4 Mini поддерживают подключение к камере через Bluetooth или кабель управления камерой.

Нажмите на ссылку или отсканируйте QR-код, чтобы посмотреть обучающее видео.

https://www.dji.com/rs-4-mini/video

2.8 Автоматическая настройка

Нажмите и удерживайте кнопку M и курковый переключатель, чтобы начать автоматическую калибровку.

⚠ Поместите стабилизатор на устойчивую ровную поверхность. НЕ перемещайте стабилизатор во время автоматической калибровки. Во время калибровки стабилизатор может вибрировать или издавать сигналы.

 © DJI, 2025. Все права защищены.

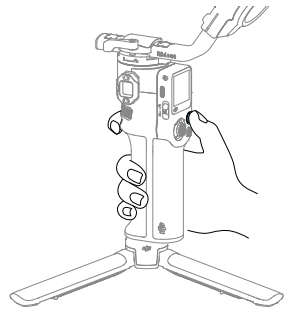

© DJI, 2025. Все права защищены.

3 Эксплуатация

3.1 Функции кнопок и разъемов

Кнопки

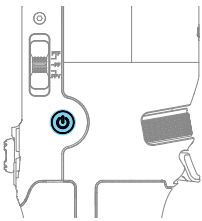	**Кнопка питания** Нажатие и удерживание: включение/выключение питания стабилизатора. Нажмите один раз: включение/выключение спящего режима. Три оси автоматически заблокируются. Нажмите еще раз, чтобы разблокировать стабилизатор. Настройки, связанные с автоматической блокировкой осей, можно настроить в системных настройках на сенсорном экране.
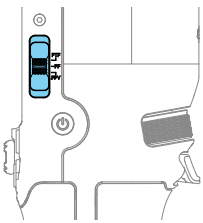	**Переключатель режима стабилизатора** Переключайтесь между PF, PTF и FPV для активации режима стабилизатора.
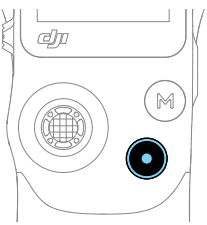	**Кнопка управления камерой** После подключения камеры нажмите кнопку наполовину для автофокусировки. Нажмите один раз, чтобы начать или остановить запись. Нажмите и удерживайте, чтобы сделать фотографию. Обратитесь к списку совместимого оборудования для серии Ronin для получения информации о поддерживаемых функциях камер.

© DJI, 2025. Все права защищены.

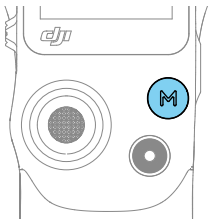

Кнопка M

Нажмите один раз, чтобы сделать снимок по умолчанию. Для DJI RS 4 функцию кнопки можно установить на сенсорном экране в разделе C1/Fn1 Button Mapping (Функции кнопок C1/Fn1).

Нажатие и удерживание: переход в спортивный режим (Sport Mode). В спортивном режиме (Sport Mode) скорость отслеживания стабилизатора существенно увеличивается. Это подходит для съемки сцен, в которых объекты начинают движение неожиданно и движутся на высоких скоростях.

Нажмите и удерживайте кнопку M, одновременно дважды нажав на курковый переключатель: Войдите в спортивный режим (Sport Mode) и оставайтесь в нем. Повторите, чтобы выйти.

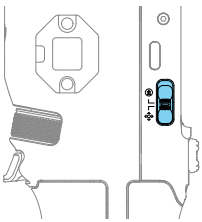

Переключатель режимов джойстика

Нажатие вниз: устанавливает режим джойстика для управления движением стабилизатора.

Нажатие вверх: устанавливает режим джойстика для управления зумом.

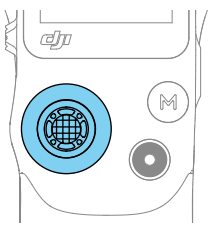

Джойстик

Для управления движением стабилизатора: Перемещайте джойстик вверх и вниз, чтобы управлять наклоном стабилизатора, и перемещайте джойстик влево и вправо, чтобы управлять поворотом стабилизатора.

Для управления зумом. Для управления зумом перемещайте джойстик вверх и вниз.

Включите вариообъектив на камерах Sony, тогда джойстик сможет управлять вариообъективом камеры.

© DJI, 2025. Все права защищены.

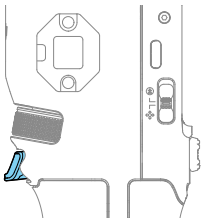	**Курковый переключатель** Нажмите и удерживайте, чтобы войти в режим блокировки. В режиме блокировки стабилизатор не реагирует на движение рукоятки. После настройки на сенсорном экране нажмите и удерживайте курковый переключатель, чтобы перейти в режим FPV. Нажмите два раза для центровки стабилизатора. Коснитесь три раза, чтобы повернуть стабилизатор на 180° и направить камеру на себя (режим селфи).
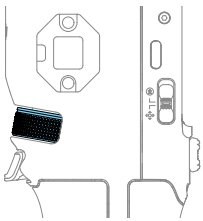	**Переднее колесико** Поверните, чтобы управлять фокусом по умолчанию. Настройки можно изменить с помощью сенсорного экрана. Для получения более подробной информации см. раздел Touchscreen (Сенсорный экран). Обратитесь к списку совместимого оборудования для серии Ronin для получения подробной информации о поддерживаемых функциях.

Разъемы

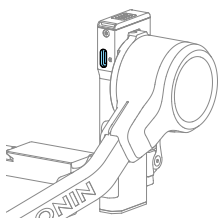	**Порт управления камерой (RSS)** Для подключения к соответствующему порту камеры для управления и связи с камерой.
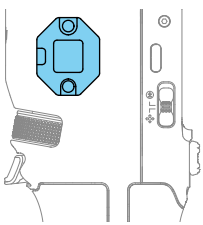	**Порт NATO** Для подсоединения ручек чемоданного типа и других аксессуаров.

© DJI, 2025. Все права защищены.

3.2 Сенсорный экран

Главный экран

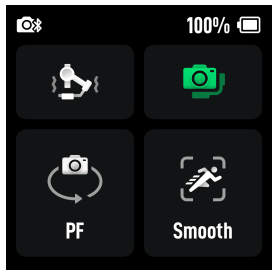

В этом интерфейсе вы можете выполнить автоматическую калибровку , проверить состояние балансировки , а также выбрать режим следования стабилизатора и скорость/чувствительность следования . Строка состояния в верхней части сенсорного экрана показывает состояние подключения стабилизатора и уровень заряда аккумулятора.

Автонастройка регулирует жесткость стабилизатора для обеспечения балансировки.

Состояние балансировки обозначается разными цветами.

Нажмите значок скорости следования , чтобы установить медленную, среднюю, быструю или пользовательскую скорость следования. Также можно установить различные режимы чувствительности. Режим Smooth (Плавный) отвечает за чувствительность следования стабилизаторов серии Ronin, обеспечивая естественные переходы и плавные начала и остановки движений в ваших кадрах. В режиме Responsive (Отзывчивый) стабилизатор быстрее реагирует на движения рук при старте и остановке, обеспечивая более отзывчивую работу.

- Если при изменении фокусного расстояния, замене объектива или камеры после балансировки стабилизатора значок состояния баланса становится красным, или если стабилизатор вибрирует без причины, рекомендуется выполнить автоматическую калибровку.
- Если стабилизатор недостаточно стабилен, рекомендуется увеличить мощность мотора, или уменьшить жесткость, если стабилизатор начинает вибрировать.

© DJI, 2025. Все права защищены.

Движение вниз — Центр управления

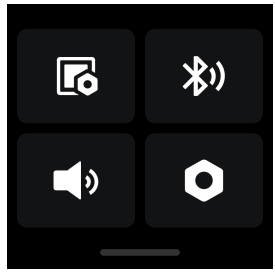

В этом интерфейсе вы можете выполнять операции, такие как настройка блокировки экрана , подключение Bluetooth и регулировка беззвучного режима .

В меню системных настроек вы можете выполнить автоматическую проверку стабилизатора, настройки автоматической блокировки и восстановление параметров. Кроме того, доступны следующие функции.

- Disable Selfie (Выключить режим селфи): Функция Disable Selfie (Выключить режим селфи) предотвращает случайный переход в режим селфи и прерывание записи.
- Orbit Follow (Следование по орбите): При включении движения стабилизатора становятся более плавными во время съемки с поворотом камеры.
- Push Mode (Ручной режим): Активируйте для ручного управления осями наклона и поворота.
- Horiz Calibration (Калибровка по горизонтали): Если стабилизатор не выровнен или ось дрейфует, попробуйте горизонтальную или ручную калибровку.
- Auto Off (Автоотключение): Стабилизатор автоматически выключится через 10 минут после блокировки и бездействия.

 © DJI, 2025. Все права защищены.

Движение вверх — Настройки стабилизатора

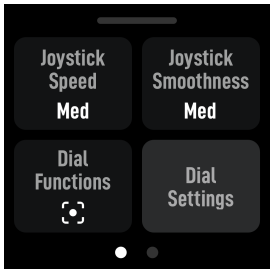

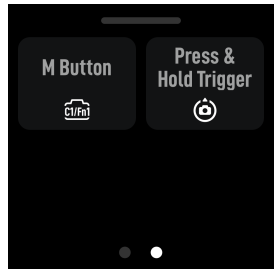

В этом интерфейсе вы можете настроить скорость и плавность джойстика, а также выбрать функции для нажатия на диск, кнопку M и удержания куркового переключателя.

- Чем меньше значение плавности, тем чувствительнее движение стабилизатора.
- Откройте функцию кнопки C1/Fn1 камеры:
  1. Назначьте кнопку M на кнопку C1 на камерах Sony (A7S3, A7M3, ZV-1) или на кнопку Fn1 на камерах Nikon (Z50, Z6II).
  2. Завершите настройки камеры для кнопки C1/Fn1. Функция доступна только при подключении к камере через Bluetooth.

Сдвиг вправо — Настройки ActiveTrack

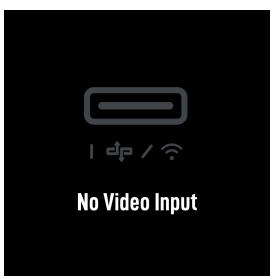

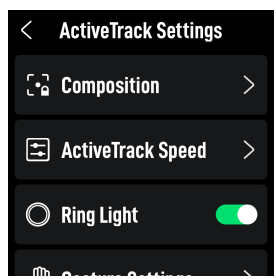

Если модуль интеллектуального отслеживания не подключен, на экране отобразится сообщение No Signal Input (Нет входного сигнала). Когда модуль интеллектуального отслеживания подключен, на этой странице можно настроить

© DJI, 2025. Все права защищены.

композицию, функцию ActiveTrack Speed (Скорость ActiveTrack) и управление жестами.

Композиция: если для параметра Composition (Композиция) установлено значение Center Tracking Subject (Центрировать объект отслеживания), отслеживаемый объект будет помещаться в центр представления ActiveTrack. При включении ActiveTrack с функцией Keep Current Framing (Сохранять текущее кадрирование) стабилизатор будет поддерживать текущую композицию.

ActiveTrack Speed (Скорость ActiveTrack): медленная скорость обеспечивает плавное отслеживание, идеально подходящее для прямых трансляций. Средняя скорость хорошо работает для параллельного отслеживания, в то время как высокая скорость лучше всего подходит для съемки крупным планом или сцен с высокой динамикой.

- Сенсорный экран не отображает представление ActiveTrack.
- В режиме Center Tracking Subject (Центрировать объект отслеживания) объект может не всегда находиться строго по центру из-за работы камеры и объектива или изменения расстояния съемки. Если это происходит, используйте джойстик для корректировки композиции.

3.3 Режимы следования стабилизатора

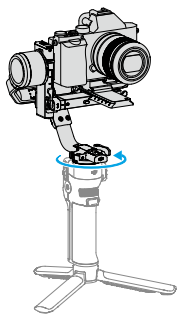 PF	PF: следование по оси поворота, при котором только ось поворота следует за движением рукоятки. Подходит для таких сценариев, как съемка проходов с камерой, кадров «облета» или при движении слева направо.

 © DJI, 2025. Все права защищены.

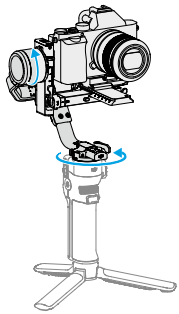 PTF	PTF: следование по осям поворота и наклона, при котором оси поворота и наклона следуют за движением рукоятки. Подходит для сценариев, для которых необходимо движение камеры в наклонном положении.
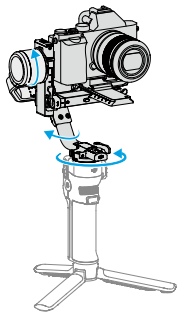 FPV	FPV: следование по осям поворота, наклона и вращения, при котором все три оси следуют за движением рукоятки. Подходит для сценариев с вращением камеры.
Пользовательский режим	Персонализация: позволяет при необходимости включить или отключить слежение по любой из осей. Режим блокировки активируется при отключении трех осей. Ни одна из трех осей не будет следовать движению рукоятки в режиме блокировки. Подходит для плавных снимков со слежением и снимков с быстрой реакцией.
Полный оборот в 3D	В режиме полного оборота 360° в 3D ось наклона поворачивается на 90° вверх, а объектив камеры поворачивается вертикально вверх, после чего можно использовать джойстик для управления поворотом оси поворота на 360°. Подходит для вращения снимков.

© DJI, 2025. Все права защищены.

3.4 Режимы работы стабилизатора

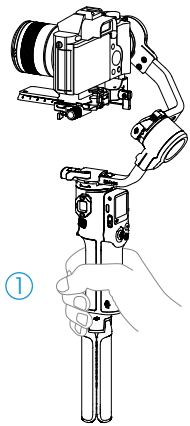

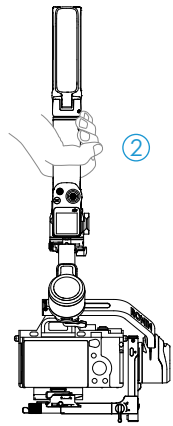

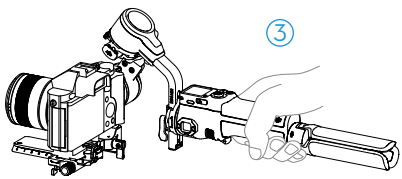

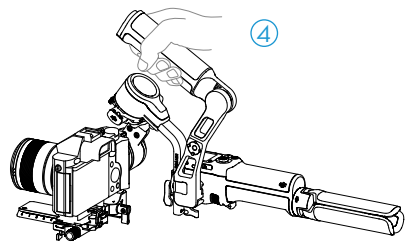

1. **Стандартный режим**

   Это стандартный рабочий режим стабилизатора, который подходит для большинства сценариев съемки, таких как ходьба и бег.

2. **Подвесной режим**

   Стабилизатор перевернут, камера находится в нижнем положении. Этот режим подходит для съемки с низкого ракурса, например для отслеживания объектов на земле.

 © DJI, 2025. Все права защищены.

3. **Режим фонарика**

   Стабилизатор удерживается в горизонтальном положении, как фонарик. Этот режим подходит для съемки в ограниченном пространстве.

4. **Портативный режим**

   В этом режиме необходимо установить ручку чемоданного типа. Угол наклона ручки чемоданного типа можно изменить с помощью регулятора. Адаптеры типа «холодный башмак» и монтажные отверстия стабилизатора размером 1/4 дюйма-20 позволяют устанавливать внешние мониторы для облегчения съемки, что делает движения камеры под низким углом более интуитивно понятными.

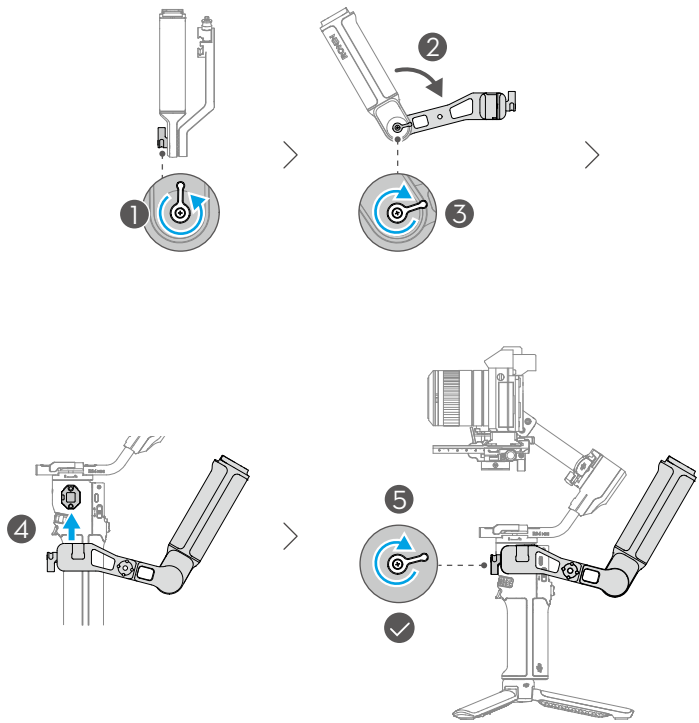

3.5 Настройки приложения Ronin

Пользователи могут использовать приложение Ronin для активации стабилизатора, обновления прошивки, доступа к интеллектуальным функциям и настройки параметров моторов, пользовательских параметров и опций джойстика. Кроме

© DJI, 2025. Все права защищены.

того, можно получить доступ к статусу системы, руководству пользователя и обучающим видео.

3.6 Модуль интеллектуального отслеживания

Обзор

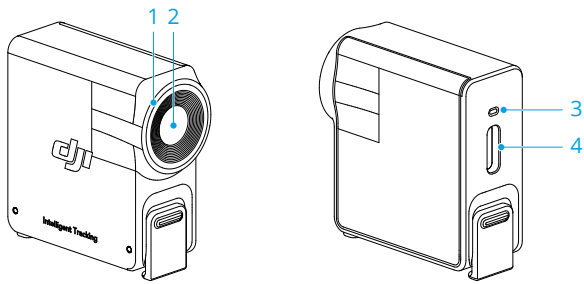

1. Кольцевая подсветка

Уровень заряда аккумулятора		
—	Красный индикатор горит непрерывно	Режим ActiveTrack выключен (в спящем режиме) или объект потерян
—	Зеленый индикатор горит непрерывно	ActiveTrack используется
·····	Мигает зеленым	Объект временно потерян
—	Желтый индикатор горит непрерывно	Выполняется регулировка композиции
·····	Мигание желтым	Обратный отсчет для съемки фото или записи (затвор срабатывает после 3 секунд мигания)

2. Объектив отслеживания
3. Индикатор состояния

Световые сигналы и их значения соответствуют кольцевой подсветке.

4. Порт передачи данных USB-C

   Подключитесь к компьютеру для обновления прошивки.

© DJI, 2025. Все права защищены.

Установка

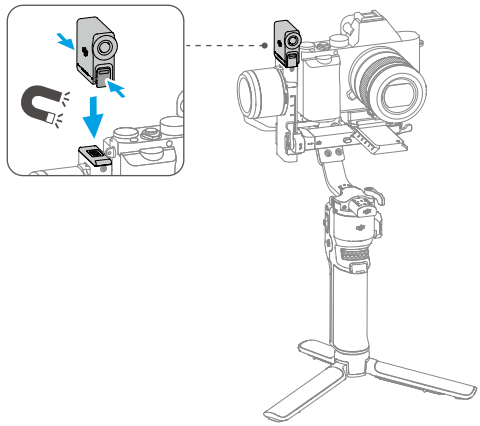

После установки модуля интеллектуального отслеживания проведите вправо на главной странице, чтобы войти в интерфейс настроек ActiveTrack и отрегулировать их в соответствии с потребностями съемки. Для получения подробной информации об операциях обратитесь к разделу Сдвиг вправо — Настройки ActiveTrack.

- Если индикатор состояния не загорается после установки, проверьте, правильно ли установлен магнитный крепеж.
- Если модуль отслеживания бездействует более пяти минут, он автоматически переходит в спящий режим, и индикатор выключается. Для выхода из режима сна нажмите курковый переключатель на стабилизаторе.

Отслеживание и съемка

- Не рекомендуется использовать в условиях контрового или слабого освещения.
- В процессе отслеживания следует соблюдать расстояние 0,5–10 м от объектива отслеживания до объекта.

Управление с помощью кнопок и джойстика

Нажмите курковый переключатель, чтобы включить или отключить ActiveTrack.

© DJI, 2025. Все права защищены.

После начала отслеживания объекта можно использовать джойстик для регулировки композиции.

Нажмите курковый переключатель дважды, чтобы отключить ActiveTrack и вернуть стабилизатор в центральное положение.

Во время съемки вы можете переключать режим ActiveTrack с помощью переключателя режимов стабилизатора. В режиме «Поворот» (Pan Follow, PF) при отслеживании используется только ось поворота; в режиме «Поворот и наклон» (Pan and Tilt Follow, PTF) используются обе оси — поворота и наклона; в режиме «Полное отслеживание» (Full Follow, FPV) ActiveTrack не поддерживается.

При съемке с низкой позиции камеры рукоятка стабилизатора должна быть направлена в сторону отслеживаемого объекта.



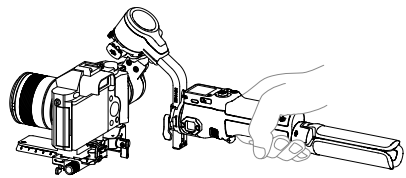

Управление с помощью жестов

Включить отслеживание: покажите жест на камеру или нажмите курковый переключатель. Индикатор загорается зеленым.

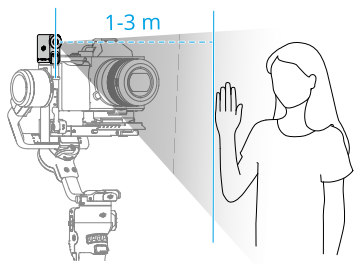

Модуль отслеживания поддерживает только отслеживание людей и отдает приоритет тем, кто находится ближе к объективу и к центру кадра. Объект, который отслеживается, должен находиться на расстоянии от 1 до 3 м от объектива отслеживания.

 © DJI, 2025. Все права защищены.

Настройка композиции: настройте композицию в соответствии с потребностями во время отслеживания. Покажите жест на камеру. Индикатор загорается желтым, отслеживание автоматически приостанавливается. Объект может переместиться в желаемое положение в кадре.

Покажите жест еще раз, чтобы подтвердить композицию. Индикатор загорается зеленым, отслеживание автоматически возобновляется.

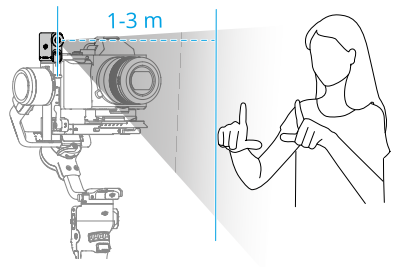

Остановить отслеживание: покажите жест или снова нажмите курковый переключатель. Индикатор загорается красным.

Съемка: независимо от того, используется ли отслеживание, можно использовать жест , чтобы начать обратный отсчет для съемки фотографии или начала/остановки записи. Во время обратного отсчета индикатор мигает желтым.

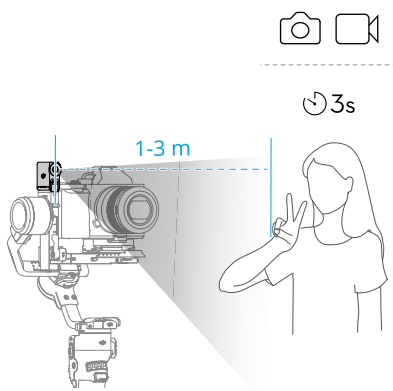

© DJI, 2025. Все права защищены.

Обновление прошивки

Для обновления прошивки необходимо подключить модуль отслеживания к компьютеру.

1. Перейдите по адресу https://www.dji.com/rs-4-mini/downloads и скачайте соответствующий пакет прошивки.
2. Используйте прилагаемый кабель USB-C для подключения модуля отслеживания к компьютеру.
3. Поместите загруженный пакет прошивки (файл с расширением .bin) в корневой каталог модуля отслеживания.
4. После копирования отсоедините USB-кабель.
5. Переподключите модуль отслеживания к компьютеру. Модуль отслеживания автоматически начнет процесс обновления. Индикатор состояния будет поочередно мигать красным и зеленым. НЕ разрывайте соединение во время процесса обновления.
6. Когда индикатор состояния загорится красным, это указывает на завершение обновления.

 © DJI, 2025. Все права защищены.

4 Рукоятка и встроенный аккумулятор

Для получения информации об аккумуляторе стабилизатора и времени его работы обратитесь к https://www.dji.com/rs-4-mini/specs.

4.1 Руководство по технике безопасности

⚠

Перед началом эксплуатации прочтите руководство пользователя и ознакомьтесь с характеристиками данного продукта. Несоблюдение правил эксплуатации может стать причиной повреждения продукта или имущества, а также привести к серьезным травмам. Данный продукт является сложным изделием. Использование изделия требует базовых механических навыков. Будьте внимательны и руководствуйтесь здравым смыслом при работе с устройством. Несоблюдение нижеизложенных инструкций по технике безопасности может привести к травме, повреждению устройства или другого имущества.

Данный продукт не предназначен для использования детьми без присмотра взрослых. НЕ вносите изменения в конструкцию данного продукта тем или иным способом, не указанным в документах, предоставляемых SZ DJI TECHNOLOGY CO., LTD. Данное руководство по технике безопасности содержит инструкции по технике безопасности, эксплуатации и обслуживанию продукта. Для обеспечения правильной эксплуатации и во избежание повреждений и серьезных травм до начала сборки, настройки или использования продукта необходимо ознакомиться со всеми инструкциями и предупреждениями в руководстве пользователя и соблюдать их.

Использование рукоятки

⚠ 1. НЕ допускайте контакта рукоятки с какими-либо жидкостями. НЕ оставляйте рукоятку под дождем или вблизи источника влаги. НЕ опускайте рукоятку в воду. В случае контакта содержимого аккумулятора с водой может произойти химическая реакция распада, которая может привести к возгоранию и даже взрыву.

2. При случайном попадании рукоятки в воду немедленно поместите ее в безопасное и открытое место. Не приближайтесь к рукоятке до ее полного высыхания. НЕ используйте эту рукоятку снова. Она должна

© DJI, 2025. Все права защищены.

быть утилизирована в соответствии с описанием в разделе «Утилизация рукоятки».

3. В случае возгорания устройство следует тушить водой, песком, пожарным покрывалом или порошковым огнетушителем.
4. ЗАПРЕЩАЕТСЯ использовать или заряжать вздувшуюся, протекающую или поврежденную рукоятку. Если в рукоятке наблюдаются какие-либо дефекты, необходимо обратиться за помощью в компанию DJI или к ее официальному представителю.
5. Диапазон температур использования рукоятки: от –10° до 45°C. Использование рукоятки при температуре окружающей среды выше 50°C может привести к возгоранию и взрыву. Использование рукоятки при температуре ниже 0°C может значительно сократить время работы.
6. ЗАПРЕЩАЕТСЯ использовать рукоятку в условиях сильного электростатического или электромагнитного воздействия. В противном случае блок управления аккумулятором может выйти из строя.
7. ЗАПРЕЩАЕТСЯ разбирать или прокалывать рукоятку. Это может привести к протечке, возгоранию или взрыву аккумулятора.
8. ЗАПРЕЩАЕТСЯ ронять или ударять аккумулятор. НЕ помещайте тяжелые предметы на рукоятку или зарядное устройство.
9. Аккумулятор содержит едкие электролиты. В случае попадания электролита на кожу или в глаза необходимо промыть пораженную область большим количеством проточной воды в течение не менее 15 минут, а затем немедленно обратиться к врачу.
10. НЕ используйте рукоятку после ее падения.
11. ЗАПРЕЩАЕТСЯ нагревать аккумулятор. ЗАПРЕЩАЕТСЯ помещать рукоятку в микроволновую печь или в герметизированный контейнер.
12. ЗАПРЕЩАЕТСЯ замыкать рукоятку вручную.
13. Клеммы рукоятки необходимо протирать чистой сухой тканью.

1. Перед использованием убедитесь, что рукоятка полностью заряжена.
2. При появлении предупреждения о низком заряде аккумулятора зарядите рукоятку как можно скорее.

Зарядка рукоятки

1. НЕ оставляйте рукоятку без присмотра во время зарядки. ЗАПРЕЩАЕТСЯ заряжать рукоятку вблизи легковоспламеняющихся материалов или на легковоспламеняющихся поверхностях, таких как ковровые или деревянные покрытия.

 © DJI, 2025. Все права защищены.

2. Зарядка при температурах вне диапазона от 5° до 40°C может привести к протечке, перегреву или повреждению аккумулятора. Оптимальная температура зарядки аккумулятора — от 22° до 28°C.

После достижения максимального уровня заряда рукоятки процесс зарядки прекратится. Однако рекомендуется следить за процессом зарядки и отключать стабилизатор при достижении максимального уровня заряда.

Хранение рукоятки

1. Рукоятку следует хранить в местах, недоступных для детей и домашних животных.
2. Если планируется поместить рукоятку на длительное хранение, зарядите ее до тех пор, пока уровень заряда аккумулятора не достигнет 30–50%.
3. ЗАПРЕЩАЕТСЯ оставлять рукоятку вблизи источников тепла, таких как печи или нагреватели. НЕ оставляйте рукоятку внутри транспортных средств в жаркие дни. Оптимальная температура хранения: от 22° до 28°C.
4. Храните рукоятку в сухом месте.

1. Если рукоятка НЕ будет использоваться в течение 10 или более дней, ее необходимо разрядить до уровня 40–65%. Это позволит значительно увеличить срок службы устройства.
2. ЗАПРЕЩАЕТСЯ хранить устройство в полностью разряженном состоянии в течение длительного времени. Это может вызвать чрезмерную разрядку аккумулятора и нанести необратимый ущерб его ячейке.
3. Если рукоятка хранится в течение длительного срока, а аккумулятор разряжен, она перейдет в режим ожидания. Зарядите рукоятку, чтобы выйти из режима ожидания.

Техническое обслуживание рукоятки

1. ЗАПРЕЩАЕТСЯ использовать рукоятку при слишком высоких или слишком низких температурах.
2. ЗАПРЕЩАЕТСЯ хранить аккумулятор при температуре окружающей среды выше 45° или ниже 0°C.

1. Срок службы аккумулятора может сократиться, если он не используется в течение длительного времени.
2. Раз в три месяца необходимо полностью заряжать и разряжать рукоятку для поддержания эксплуатационных характеристик на должном уровне.

Транспортировка

© DJI, 2025. Все права защищены.

⚠
1. Перед тем как перевозить рукоятку в самолете, следует разрядить аккумулятор до уровня ниже 30%. Разряжать рукоятку допускается только в пожаробезопасном месте. Храните рукоятку в вентилируемом месте.
2. Необходимо хранить рукоятку вдали от таких металлических объектов как очки, часы, ювелирные украшения и заколки для волос.
3. ЗАПРЕЩАЕТСЯ транспортировать поврежденную рукоятку или рукоятку с уровнем заряда аккумулятора более 30%.

Утилизация рукоятки

⚠ Для утилизации рукоятки используйте только специальные контейнеры для вторичной переработки электроники после ее полного разряда. ЗАПРЕЩАЕТСЯ выбрасывать рукоятку в контейнеры для обычных бытовых отходов. Аккумуляторы необходимо утилизировать в строгом соответствии с местным законодательством.

1. Если рукоятка выключена, а аккумулятор не может быть разряжен полностью, обратитесь за помощью к квалифицированному специалисту по утилизации/ переработке аккумуляторов.
2. Следует немедленно утилизировать рукоятку, если она не включается после чрезмерной разрядки.

 © DJI, 2025. Все права защищены.

5 Приложение

5.1 Техническое обслуживание

Стабилизатор не является водонепроницаемым. Не допускайте попадания пыли и воды в устройство во время его использования. После использования рекомендуется протирать стабилизатор мягкой сухой тряпкой. ЗАПРЕЩАЕТСЯ распылять на стабилизатор чистящие жидкости.

5.2 Технические характеристики

Технические характеристики см. на следующем веб-сайте.

https://www.dji.com/rs-4-mini/specs

© DJI, 2025. Все права защищены.

Контакты

СЛУЖБА ПОДДЕРЖКИ DJI

Эта информация может быть изменена без уведомления.
Актуальную версию документа можно загрузить по ссылке

https://www.dji.com/rs-4-mini/downloads

При возникновении вопросов по данному документу отправьте сообщение в компанию DJI по адресу **DocSupport@dji.com**.

DJI является товарным знаком компании DJI.
© DJI, 2025. Все права защищены.