Инструкция к JBL PartyBox On-The-Go на русском

Инструкция производителя на русском языке.

Купить Портативная колонка JBL Partybox On-The-Go+ →

Опубликовано магазином SAVE & SALE — savensale.ru

PARTYBOX ON-THE-GO



Quick Start Guide

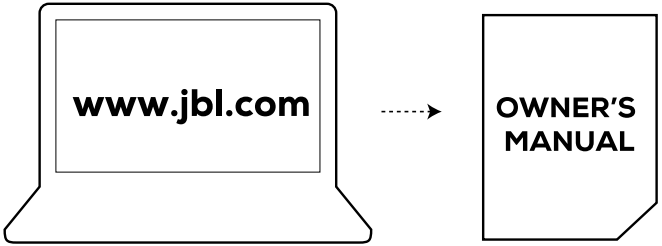
www.jbl.com
OWNER'S
MANUAL

EN	Before using this product, read the safety sheet carefully.
CZ	Před použitím tohoto výrobku si pozorně přečtěte bezpečnostní list.
DA	Læs sikkerhedsarket omhyggeligt, før du bruger dette produkt.
DE	Lies vor der Verwendung dieses Produkts das Sicherheitsdatenblatt sorgfältig durch.
EL	Πριν χρησιμοποιήσετε αυτό το προϊόν, διαβάστε προσεκτικά το φυλλάδιο ασφαλείας.
ES	Antes de usar este producto, lee la hoja de seguridad atentamente.
FI	Lue käyttöturvallisuustiedote huolellisesti ennen tuotteen käyttöä.
FR	Avant d'utiliser ce produit, lisez attentivement la fiche de sécurité.
HU	A termék használata előtt figyelmesen olvassa el a biztonsági adatlapot.
IT	Prima di utilizzare questo prodotto, leggere attentamente la scheda di sicurezza.
NL	Lees eerst het veiligheidsblad voordat je dit product gebruikt.
NO	Les sikkerhetsarket nøye før du bruker dette produktet.
PL	Przed użyciem tego urządzenia należy zapoznać się dokładnie z arkuszem informacji o produkcie.
PT-BR	Antes de usar este produto, leia cuidadosamente a ficha de segurança.
SK	Pred použitím tohto výrobku si pozorne prečítajte bezpečnostný list.
SV	Läs alltid noga igenom säkerhetsdatabladet innan du använder den här produkten.
TR	Bu ürünü kullanmadan önce güvenlik formunu dikkatlice okuyun.
RU	Перед использованием данного изделия внимательно прочтите паспорт безопасности.
UK	Перш ніж використовувати цей виріб, уважно прочитайте інструкцію з техніки безпеки.
ZH-CN	使用本产品前，请仔细阅读安全说明书。
ZH-TW	在使用本產品前，請仔細閱讀安全說明書。
ID	Sebelum menggunakan produk ini, bacalah lembar panduan keselamatan dengan cermat.
JP	この製品を使用する前に、安全シートをきちんとお読みください。
KO	제품을 사용하기 전에 안전 관련 주의사항을 자세히 읽으십시오.
MM	ဤကုန်ပစ္စည်းကို အသုံးမပြုမီ ဘေးကင်းလုံခြုံရေးအချက်အလက်များကို ဂရုတစိုက်ဖတ်ရှုပါ။
AR	قبل استخدام هذا المنتج، اقرأ صحيفة بيانات السلامة بعناية.
HE	לפני השימוש במוצר זה, קרא בעיון את גיליון הבטיחות.

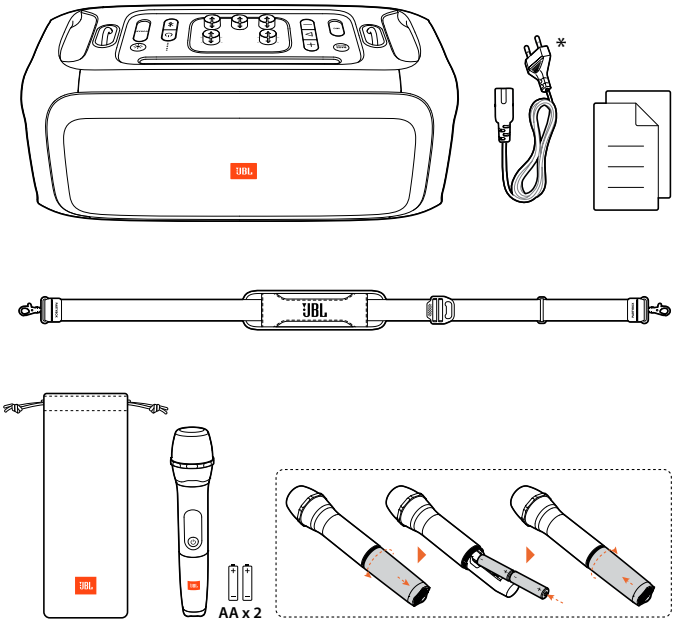

EN * Power cord quantity, plug type and microphone quantity vary by regions.

CZ * Množství napájecích kabelů, typů zástrček a kvalita mikrofonu se může lišit podle regionů.

DA * Stiktype og omfang af strømledning og mikrofon varierer afhængig af region.

DE * Netzkabelanzahl und Steckertyp sowie Mikrofonanzahl weichen je nach Region ab.

EL * Η ποσότητα των καλωδίων τροφοδοσίας, ο τύπος βύσματος και η ποσότητα μικροφώνων διαφέρουν ανάλογα με την περιοχή.

ES * El número de cables de alimentación, el tipo de enchufe y el número de micrófonos dependen de la región.

FI * Virtajohtojen määrä, pistokkeen tyyppi ja mikrofonien määrä vaihtelee alueittain.

FR * Le nombre de cordons secteurs, les types des prises et le nombre de microphones varient selon les régions.

HU * A csatlakozó típusa, valamint a tápkábel és a mikrofon mennyisége régiónként eltérő.

IT * Il numero dei cavi di alimentazione, il tipo di spina ed il numero dei microfoni variano da regione a regione.

NL * Aantal netsnoeren, type stekker en microfoon verschillen per regio.

NO * Antall strømkabler, pluggtype og mikrofon varierer fra område til område.

PL * Liczba przewodów i mikrofonów oraz rodzaj wtyków mogą się różnić w zależności od regionu.

PT-BR * A quantidade de cabos de energia, o tipo de tomada e o numero de microfones pode variar de região para região.

SK * Množstvo napájacieho kábla, typ zástrčky a počet mikrofónov sa líšia v závislosti od regiónu.

SV * Antalet strömkablar, kontakttyp och antalet mikrofoner beror på vilket land enheten är köpt i.

TR * Güç kablosu uzunluğu, fiş türü ve mikrofon adedi bölgelere göre değişiklik gösterebilir.

RU * Количество шнуров питания, тип штекера и количество микрофонов варьируется в зависимости от региона.

UK * Кількість шнурів живлення, тип штекера і кількість мікрофонів залежить від регіону.

ZH-CN * 电源线数量、插头类型和麦克风数量因区域而异。

ZH-TW * 電源線數量、插頭類型和麥克風品質因區域而異。

ID * Jumlah kabel daya, jenis steker, dan jumlah mikrofon berbeda-beda tergantung wilayah.

JP * 電源コードの本数、プラグタイプ、マイクの本数は販売される地域によって異なります。

KO * 전원 코드 수량, 플러그 유형 및 마이크 수량은 지역별로 다릅니다.

MM * ပါဝါကြိုးအရေအတွက်၊ ပလပ်အမျိုးအစားနှင့် မိုက်ကရိုဖုန်းအရေအတွက်တို့သည် ဒေသများအလိုက် အပြောင်းအလဲရှိသည်။

AR * تختلف كمية سلك الطاقة ونوع القابس وكمية الميكروفون حسب المناطق.

HE * כמות כבלי החשמל, סוג התקע והמיקרופון משתנים בהתאם לאזור.

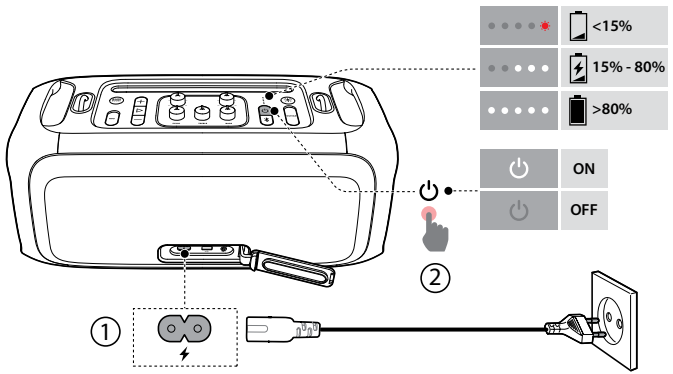

EN Fully charge the speaker before outdoor use.

CZ Před venkovním použitím reproduktor zcela nabijte.

DA Oplad højttaleren helt før udendørs brug.

DE Lade den Lautsprecher vor der Verwendung im Freien vollständig auf.

EL Φορτίστε πλήρως το ηχείο πριν από την χρήση σε εξωτερικό χώρο.

ES Carga totalmente el altavoz antes de usarlo en el exterior.

FI Lataa kaiutin täysin ennen ulkotilakäyttöä.

FR Chargez complètement l'enceinte avant de l'utiliser en extérieur.

HU Kültéri használat előtt teljesen töltse fel a hangszórót.

IT Caricare completamente lo speaker prima dell'uso all'aperto.

NL Laad de luidspreker volledig op voor gebruik buitenshuis.

NO Lad høyttaleren helt opp før den brukes utendørs.

PL Przed użyciem głośnika na zewnątrz należy go całkowicie naładować.

PT-BR Carregue o equipamento antes de usá-lo em ambientes externos.

SK Pred použitím v exteriéri reproduktor úplne nabite.

SV Ladda högtalaren fullständigt innan den används utomhus.

TR Dış mekanda kullanmadan önce hoparlörü tamamen şarj edin.

RU Полностью зарядите динамик перед использованием вне помещения.

UK Повністю зарядіть динамік перед використанням на відкритому повітрі.

ZH-CN 户外使用前请将扬声器充满电。

ZH-TW 在戶外使用前給喇叭充滿電。

ID Isi daya speaker sampai penuh sebelum dipakai di luar ruangan.

JP 屋外で使用する前にスピーカーの充電を十分に行ってください。

KO 실외 사용 전에 스피커를 완전히 충전하십시오.

MM ပြင်ပ၌ အသုံးမပြုမီ စပီကာကို ဘတ္ထရီအား အပြည့်ပြည့်ပါ။

AR اشحن مكبر الصوت بالكامل قبل استخدامه في الخارج.

HE יש להטעין במלואו את הרמקול לפני שימוש מחוץ לבית.

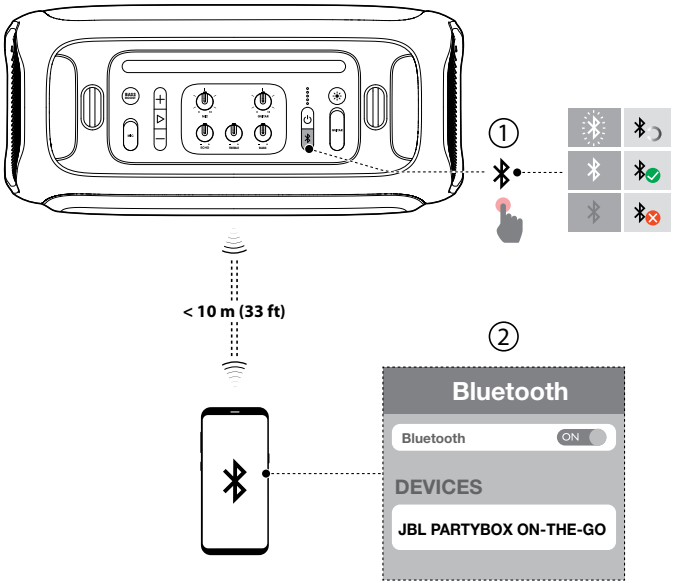

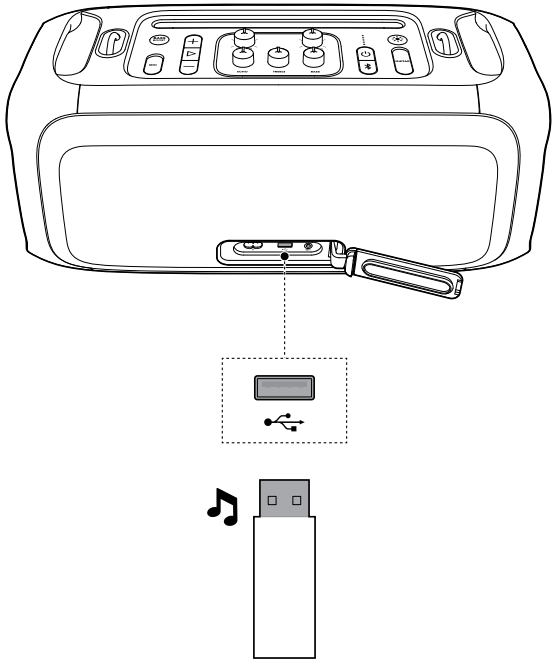

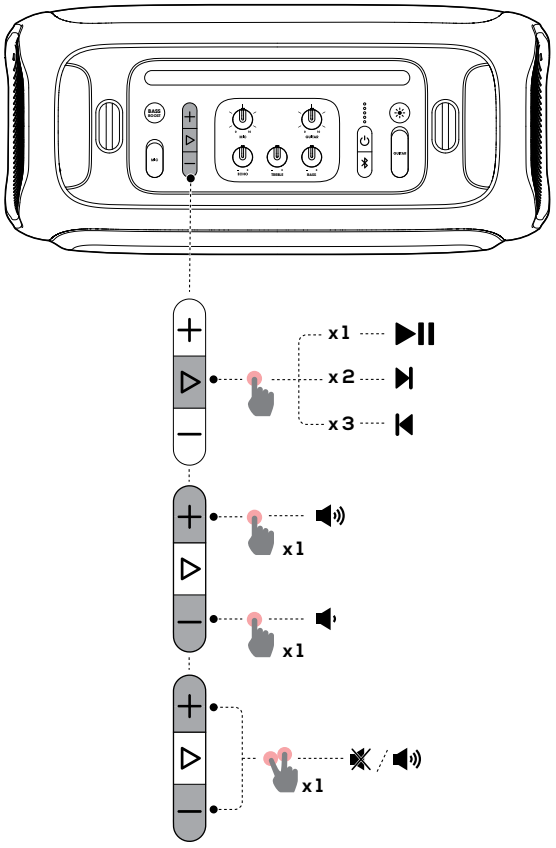
x1
x2
x3
x1
x1
x1

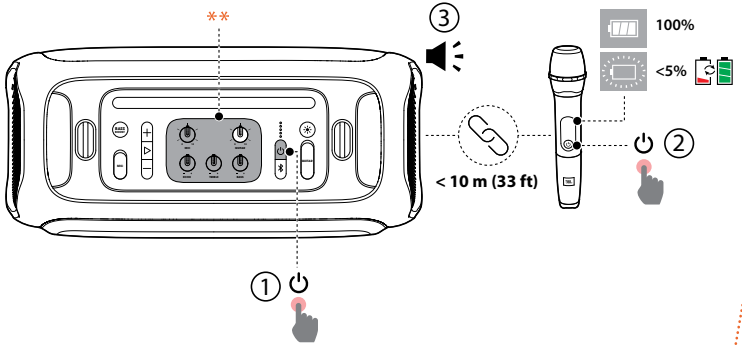

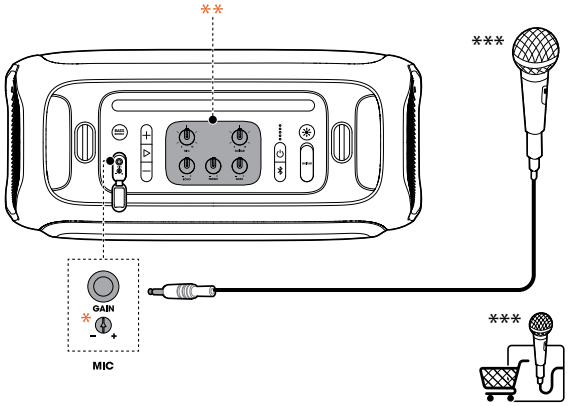

EN

* Rotate to adjust gain (for wired microphone only).
** Rotate to adjust the microphone volume, echo, treble, and bass respectively.

CZ

* Otáčení slouží k nastavení zisku (pouze u mikrofonu s kabelem).
** Otáčení slouží k nastavení hlasitosti, ozvěny, výšek a hloubek mikrofonu.

DA

* Rotér for at justere forstærkning (kun for mikrofon med kabel).
** Rotér for at tilpasse henholdsvis lydstyrke, ekko, diskant og bas for mikrofonen.

DE

* Drehen, um die Verstärkung einzustellen (nur für kabelgebundene Mikrofone).
** Drehen, um die Mikrofonlautstärke, das Echo, die Höhen und die Bässe einzustellen.

EL

* Περιστρέψτε για να ρυθμίσετε το κέρδος (μόνο για ενσύρματο μικρόφωνο).
** Περιστρέψτε για να ρυθμίσετε την ένταση του μικροφώνου, την ηχώ, τα πρίμα και τα μπάσα αντίστοιχα.

ES

* Girar para ajustar la ganancia (solo con micrófonos con cable).
** Girar para ajustar volumen, eco, agudos y bajos del micrófono respectivamente.

FI

* Kierrä säätääksesi vahvistusta (vain langallista mikrofonia varten).
** Kierrä säätääksesi vastaavasti mikrofonin äänenvoimakkuutta, kaikua, diskanttia ja bassoa.

FR

* Tournez pour régler le gain (uniquement avec un microphone filaire).
** Tournez pour régler respectivement le volume du microphone, l'écho, les aigus et les graves.

HU

* Forgassa az erősítés beállításához (csak vezetékes mikrofon esetén).
** Forgassa a mikrofon hangerejének, a visszhangnak, a magas hangszín és a mély hangszín egyenkénti beállításához.

IT

* Ruotare per regolare il guadagno (solo per il microfono cablato).
** Ruotare per regolare rispettivamente il volume del microfono, l'eco, gli alti e i bassi.

NL

* Draaien om de versterking aan te passen (alleen voor bekabelde microfoon).
** Draaien om respectievelijk microfoonvolume, echo, hoge tonen en bas aan te passen.

NO

* Roter for å justere forsterkning (kun for kablet mikrofon).
** Roter for å justere mikrofonens lydstyrke, ekko, diskant og bass.

PL
* Obróć, aby dostosować wzmocnienie (dot. tylko mikrofonu przewodowego).
** Obróć, aby odpowiednio dostosować głośność, echo, niskie lub wysokie tony mikrofonu.

PT-BR
* Controle de ganho (somente para microfone com cabo).
** Controles de volume das entradas (MIC1 e MIC2/GUITAR), eco (REVERB), agudos (TREBLE) e graves (BASS).

SK
* Otočením nastavíte príjem (iba pre káblové mikrofóny).
** Otočením nastavíte hlasitosť mikrofónu, echo, výšky a basy.

SV
* Vrid för att justera förstärkningen (endast för mikrofon med kabel)
** Vrid för att justera mikrofonvolym, eko, diskant- och basnivå.

TR
* Kazanımı ayarlamak için döndürün (sadece kablolu mikrofon için).
** Sırasıyla mikrofon ses seviyesini, ekoyu, tiz sesini ve bası ayarlamak için döndürün.

RU
* Поворачивайте для регулировки усиления (только для проводного микрофона).
** Поворачивайте для регулировки громкости микрофона, эха, высоких и низких частот соответственно.

UK
* Поверніть, щоб відрегулювати підсилення (тільки для проводового мікрофона).
** Поверніть, щоб налаштувати гучність мікрофона, відлуння, високі та низькі частоти відповідно.

ZH-CN
* 旋转旋钮以调整增益（仅限有线麦克风）。
** 旋转旋钮可分别调整麦克风音量、回声、高音和低音。

ZH-TW
* 旋轉以調節增益（僅適用於有線麥克風）。
** 旋轉以分別調節麥克風的音量、迴聲、高音和低音。

ID
* Putar untuk menyesuaikan gain (khusus mikrofon berkabel).
** Putar untuk menyesuaikan berturut-turut volume, echo, treble, dan bass mikrofon.

JP
*回してゲインを調節します（有線マイク用のみ）
**回してマイク音量、エコー、高音、低音をそれぞれ調節します。

KO
* 돌려서 게인을 조절합니다(유선 마이크 전용).
** 돌려서 마이크 볼륨, 에코, 고음 및 저음을 각각 조절합니다.

MM
* အသံချဲ့စက်ကို ချိန်ညှိရန်လှည့်ပါ (ကြိုးတပ်မိုက်ကခရိုဖုန်းအတွက်သာ)။
** မိုက်ကခရိုဖုန်း၏ အသံအတိုးအကျယ်၊ ပဲ့တင်သံ၊ ထရေဘယ်လ်သံနှင့် ဘေ့စ်သံတို့ကို ချိန်ညှိရန်လှည့်ပါ

AR
* قم بتدويره لضبط مقدار الزيادة (للميكروفون السلكي فقط).
** قم بالتدوير لضبط مستوى صوت الميكروفون وصدى الصوت والإيقاع والجهير على الترتيب.

HE
* סובב כדי להתאים את ההגברה (למיקרופון קווי בלבד).
** סובב כדי להתאים את עוצמת הקול, ההידהוד, הטרבל והבס בהתאמה.

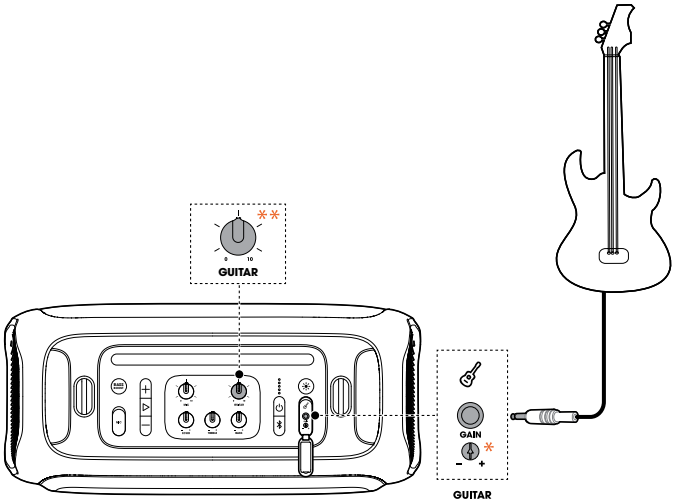

EN
* Rotate to adjust the guitar gain.
** Rotate to adjust the guitar volume.

CZ
* Otáčení slouží k nastavení zisku kytary.
** Otáčení slouží k nastavení hlasitosti kytary.

DA
* Rotér for at tilpasse guitarforstærkning.
** Rotér for at justere guitar-lydstyrken.

DE
* Drehen, um die Gitarrenverstärkung einzustellen.
** Drehen, um die Gitarrenlautstärke einzustellen.

EL
* Περιστρέψτε για να ρυθμίσετε το κέρδος κιθάρας.
** Περιστρέψτε για να ρυθμίσετε την ένταση της κιθάρας.

ES
* Girar para ajustar la ganancia de la guitarra.
** Girar para ajustar el volumen de la guitarra.

FI
* Kierrä säätääksesi kitaran vahvistusta.
** Kierrä säätääksesi kitaran äänenvoimakkuutta.

FR
* Tournez pour régler le gain de la guitare.
** Tournez pour régler le volume de la guitare.

HU
* Forgassa el a gitár erősítésének beállításához.
** Forgassa el a gitár hangerejének beállításához.

IT
* Ruotare per regolare il guadagno della chitarra.
** Ruotare per regolare il volume della chitarra.

NL
* Draaien om de gitaarversterking aan te passen.
** Draaien om het gitaarvolume aan te passen.

NO
* Roter for å justere gitarforsterkning.
** Roter for å justere gitarens lydstyrke.

PL
* Obróć, aby dostosować wzmocnienie gitary.
** Obróć, aby dostosować głośność gitary.

PT-BR
* Controle do ganho da guitarra.
** Controle do volume da guitarra.

SK
* Otáčaním nastavíte príjem gitary.
** Otáčaním nastavíte hlasitosť gitary.

SV
* Vrid för att justera gitarrförstärkningen.
** Vrid för att justera gitarrvolymen.

TR
* Gitar kazanımını ayarlamak için döndürün.
** Gitar ses seviyesini ayarlamak için döndürün.

RU
* Покрутите, чтобы отрегулировать гитарное усиление.
** Покрутите, чтобы отрегулировать громкость гитары.

UK
* Поверніть, щоб відрегулювати підсилення гітари.
** Поверніть, щоб відрегулювати гучність гітари.

ZH-CN
* 旋转旋钮以调整吉他增益。
** 旋转旋钮以调整吉他音量。

ZH-TW
* 旋轉以調節吉他增益。
** 旋轉以調節吉他音量。

ID
* Putar untuk menyesuaikan gain gitar.
** Putar untuk menyesuaikan volume gitar.

JP
* 回してギターゲインを調節します。
** 回してギター音量を調節します。

KO
* 돌려서 기타 게인을 조절합니다.
** 돌려서 기타 볼륨을 조절합니다.

MM
* ဂီတာအသံချဲ့စက်ကို ချိန်ညှိရန်လှည့်ပါ။
** ဂီတာသံ အတိုးအကျယ်ကို ချိန်ညှိရန်လှည့်ပါ။

AR
* قم بالتدوير لضبط زيادة الجيتار.
** قم بالتدوير لضبط مستوى صوت الجيتار.

HE
* סובב כדי להתאים את הגברת הגיטרה.
** סובב כדי להתאים את עוצמת השמע של הגיטרה.

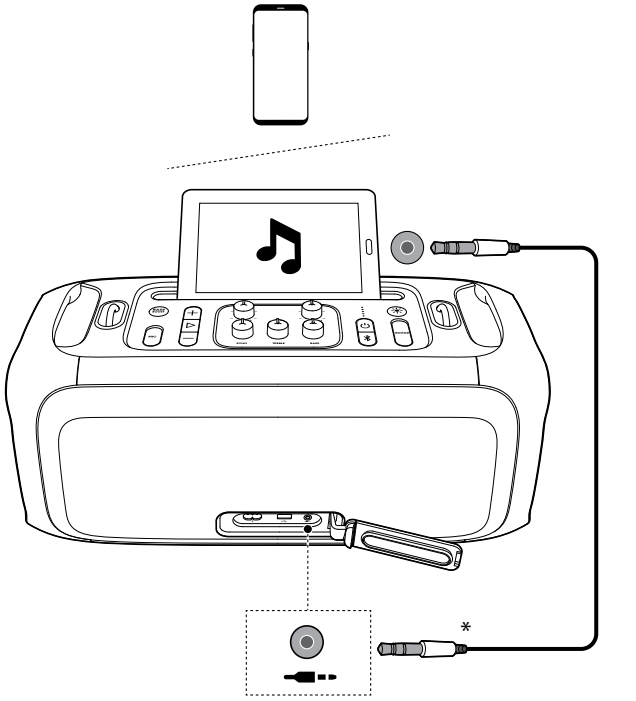

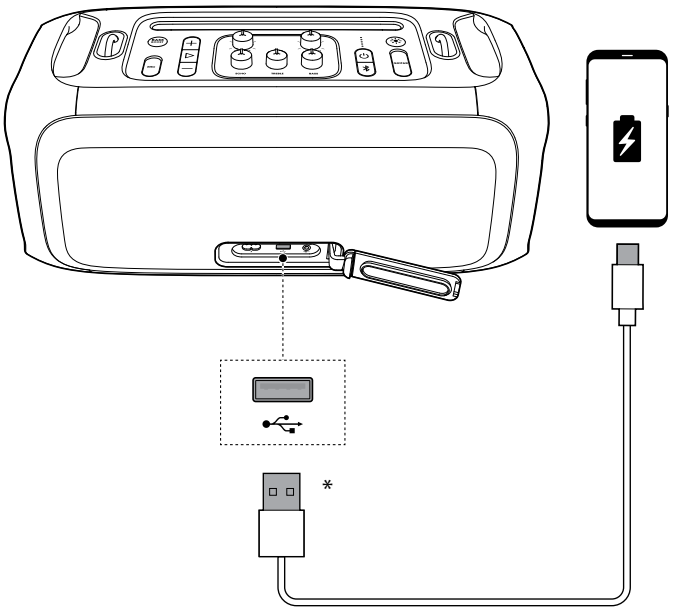
*
*
TYPE-A

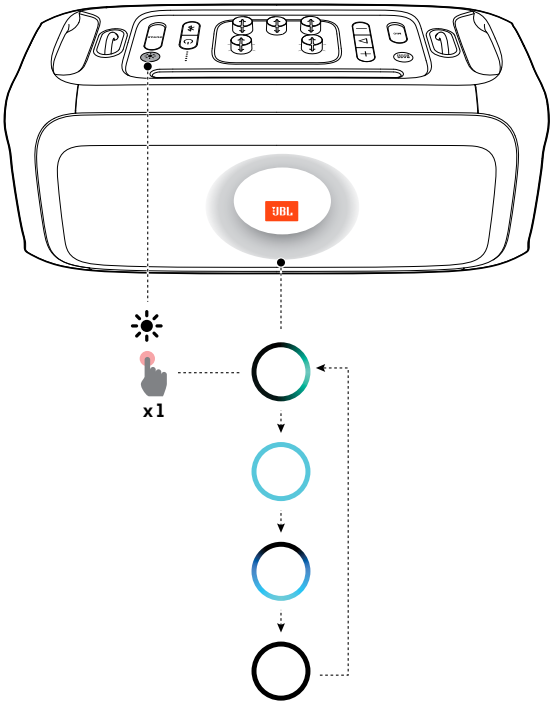
x1

TWS

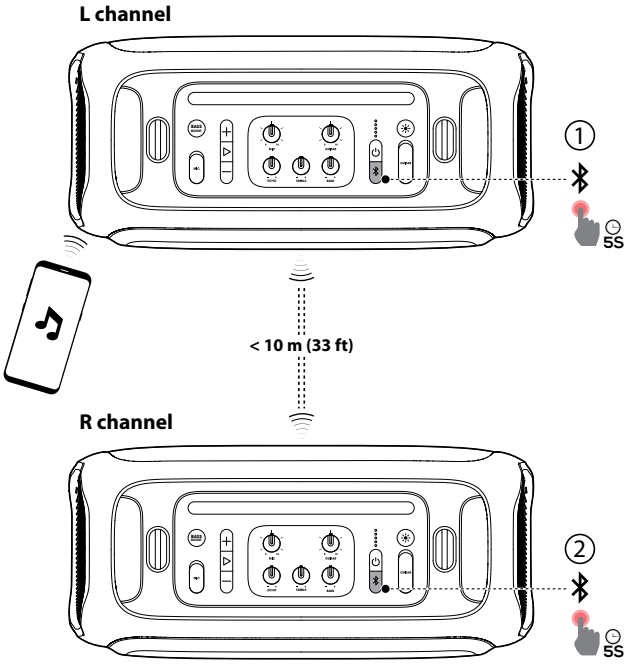

EN	L channel / R channel
CZ	Kanálu L /kanál R
DA	Venstre / højre kanal
DE	L-Kanal / R-Kanal
EL	Α κανάλι / Δ κανάλι
ES	Canal I/canal D
FI	L-kanava / R-kanava
FR	Canal G / Canal D
HU	B csatorna / J csatorna
IT	Canale L / canale R
NL	L-kanaal/R-kanaal
NO	L-kanal/R-kanal
PL	Kanał L / kanał P
PT-BR	Canal esquerdo / Canal direito
SK	Ľ kanál/P kanál
SV	Vänster kanal (L) / höger kanal (R)
TR	L (sol) kanal / R (sağ) kanal
RU	L (левый) канал/ R (правый) канал
UK	Канал L / канал R
ZH-CN	左声道/右声道
ZH-TW	左聲道 / 右聲道
ID	Saluran Kr / Saluran Kn
JP	Lチャンネル/Rチャンネル
KO	L 채널 / R 채널
MM	ဘယ်ဖက် ချန်နယ်လ်/ ညာဖက် ချန်နယ်လ်
AR	قناة L (اليسرى)/ قناة R (اليمنى)
HE	ערוץ L (שמאל) / ערוץ R (ימין)

IPX4

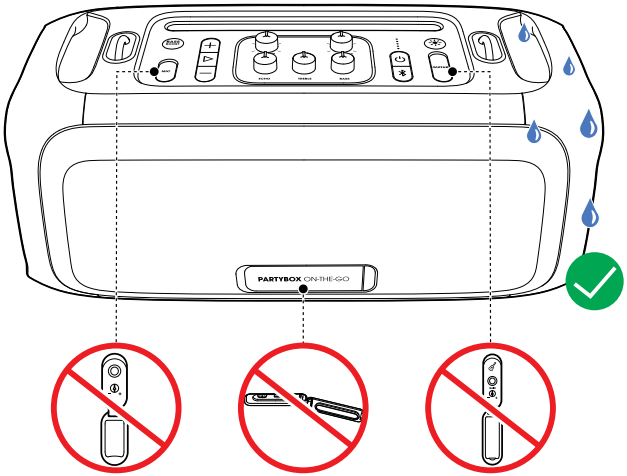



EN Always keep the charging port dry before connecting AC power.

CZ Před připojením střídavého napájení vždy dbejte na to, aby byla zásuvka pro nabíjení suchá.

DA Hold altid opladningsporten tør, før du tilslutter vekselstrøm.

DE Der Ladeanschluss muss immer trocken sein, besonders bevor die Netzstromversorgung angeschlossen wird.

EL Διατηρείτε πάντα τη θύρα φόρτισης στεγνή πριν συνδέσετε το τροφοδοτικό AC.

ES Mantén el puerto de carga siempre seco antes de conectar la alimentación de CA.

FI Pidä aina latausportti kuivana ennen verkkovirran yhdistämistä.

FR Vérifiez toujours que la prise de charge est sèche avant de connecter l'alimentation secteur.

HU A váltóáramú tápfeszültség csatlakoztatása előtt mindig tartsa szárazon a töltőcsatlakozót.

IT Tenere sempre asciutta la porta di ricarica prima di collegare l'alimentazione CA.

NL Houd de oplaadpoort altijd droog voordat je de netvoeding aansluit.

NO Ladeporten skal alltid holdes tørr før du kobler til vekselstrøm.

PL Przed podłączeniem zasilania należy się upewnić, że port ładowania jest suchy.

PT-BR Nunca ligue a Party Box na tomada se o conector de entrada de energia estiver úmido.

SK Pred pripojením AC napájania udržujte nabíjací port suchý.

SV Se alltid till att laddningsporten är torr innan du ansluter växelström.

TR AC gücünü bağlamadan önce şarj bağlantı noktasını daima kuru tutun.

RU Перед подключением к сети питания порт для зарядки обязательно должен быть сухим.

UK Перш ніж підключити джерело змінного струму, завжди перевіряйте роз'єм заряджання, чи він сухий.

ZH-CN 连接交流电源之前，请始终使充电端口保持干燥。

ZH-TW 使充電連接埠始終保持乾燥，然後再連接交流電源。

ID Pastikan port pengisian daya tetap kering sebelum menghubungkan daya AC.

JP AC電源に接続する際は、必ず充電ポートが乾いた状態であることを確認してください。

KO AC 전원을 연결하기 전에 충전 포트를 항상 건조하게 유지하십시오.

MM AC ပါဝါကို မချိတ်ဆက်မီ အားသွင်းပေါက်ကို အမြဲထိန်းသိမ်းပါ။

AR احرص دائمًا على إبقاء منفذ الشحن جافًا قبل توصيل طاقة التيار المتردد.

HE יש לשמור על יציאת הטעינה יבשה לפני החיבור לחשמל AC.

TR

- Ürün Adı: PARTYBOX ON-THE-GO
- AC güç girişi: 100 - 240 V ~ 50/60 Hz
- Dahili yerleşik pil: 18 Saat
- Güç tüketimi: 60 W
- Toplam çıkış gücü: 100 W RMS
- Bekleme durumunda güç tüketimi: <2 W BT bağlantısı ile; <0,5 W BT bağlantısı olmadan
- USB çıkışı: 5 V ⎓ 2,1 A
- Hoparlör sürücüleri: 1 x 5,25 inç (133 mm) wooferlar + 2 x 1,75 inç (44 mm) tweeterler
- Sinyal-gürültü (S/N) oranı: > 80 dBA
- Frekans yanıtı: 50 Hz - 20 kHz
- Pil şarj süresi: < 3,5 saat
- Pil oynatma süresi: < 6 saat
- Bluetooth versiyonu: 4.2
- Bluetooth profilleri: A2DP v1.3, AVRCP v1.6
- Bluetooth verici frekans aralığı: 2.4 - 2.48 GHz
- Bluetooth maksimum verici gücü: 10 dBm (EIRP)
- Bluetooth verici modülasyonu: GFSK, π/4 DQPSK, 8DPSK
- Bluetooth aralığı: Yaklaşık 10 m (33 ft)
- USB formatı: FAT 16, FAT 32
- USB dosya formatı: .mp3, .wma, .wav
- Dijital giriş: Bluetooth / USB -9 dBFS
- Giriş hassasiyeti:
  AUX girişi: 370 mV rms
  Mikrofon: 20 mV rms
  Gitar: 100 mV rms
- Ürün Boyutlar (G x Y x D): 490 x 245 x 228 mm / 19,3 x 9,6 x 9,0 inç
- Net Ağırlık: 6,5 kg / 14,3 lbs

* 6 saatlik oynatma süresi sadece referans içindir ve müzik içeriğine ve sayısız şarj etme ve boşalma döngüsüne dayalı pil yaşlanmasına bağlı olarak değişiklik gösterebilir. Müzik kaynağının önceden tanımlanması, ışık gösterisinin kapatılması, ses seviyesini 13'te tutulması ve Bluetooth yayın kaynağı ile elde edilebilir.

Kablosuz mikrofon özellikleri

- Frekans yanıtı: 65 Hz - 15 kHz
- Sinyal-gürültü (S/N) oranı: > 60 dBA
- UHF frekans bandı: 470 ~ 960 MHz (ülkelere/bölgere bağlı)
- Verici iletim gücü: < 10 mW
- Mikrofon pili oynatma süresi: < 10 saat
- Verici ve alıcı arasındaki mesafe: < 10 m

RU

- Наименование изделия: PARTYBOX ON-THE-GO
- Входная мощность переменного тока: 100 - 240 В ~ 50/60 Гц
- Встроенный аккумулятор: 18 Вт/ч
- Энергопотребление: 60 Вт
- Полная выходная мощность: 100 В ср. квадр.
- Потребление энергии в режиме ожидания: < 2 Вт подсоединение к Bluetooth; < 0.5 Вт без подсоединения к Bluetooth
- USB: 5 В ⎓ 2,1 A
- Динамики: 1 x 5,25 дюйма (133 мм) НЧ-динамики + 2 x 1,75 дюйма (44 мм) ВЧ-динамики
- Отношение сигнал/шум (С/Ш): > 80 дБА
- Частота сигнала: 50 Гц - 20 кГц
- Время подзарядки аккумулятора: < 3,5 часов
- Продолжительность работы аккумулятора микрофона: < 6 часов
- Версия Bluetooth: 4.2
- Профили Bluetooth: A2DP v1.3, AVRCP v1.6
- Диапазон частот передатчика Bluetooth: 2.4 - 2.48 ГГц
- Мощность передатчика Bluetooth: 10 дБм (эквивалентная изотропноизлучаемая мощность)
- Модуляция излучателя Bluetooth: GFSK, π/4 DQPSK, 8DPSK
- Диапазон Bluetooth: Приблиз. 10 м (33 фута)
- USB формат: FAT 16, FAT 32
- USB формат для файлов: .mp3, .wma, .wav
- Цифровой ввод: Bluetooth / USB -9 dBFS
- Чувствительность при вводе:
  AUX in: 370 мВ ср. квадр.
  Микрофон: 20 мВ ср. квадр.
  Гитара: 100 мВ ср. квадр.
- Размеры изделия (Ш x В x Д): 490 x 245 x 228 мм / 19,3 x 9,6 x 9,0 дюйм
- Вес-нетто: 6,5 кг / 14,3 фунтов

* 6 часов – это относительное время работы аккумулятора в режиме воспроизведения. Оно может изменяться в зависимости от музыкального контента и износа аккумулятора после множества циклов зарядки-разрядки. Оно достижимо с предустановленным источником музыки, выключенными световыми эффектами, при уровне громкости 13 и с передачей звука через Bluetooth.

Технические параметры беспроводного микрофона:

- Частота сигнала: 65 Гц - 15 кГц
- Отношение сигнал/шум (С/Ш): > 60 дБА
- Диапазон УВЧ-частот: 470 ~ 960 Мгц (зависит от страны/региона)
- Мощность передачи сигнала передатчиком: < 10 мВт
- Продолжительность работы аккумулятора микрофона: < 10 часов
- Расстояние между передатчиком и приемником: < 10 м

The maximum operation temperature is 45 °C

No naked flame sources, such as lighted candles, should be placed on the apparatus.

 This equipment is a Class II or double insulated electrical appliance

Wireless microphone users shall rely on the white space databases in part 15 to determine that their intended operating frequencies are available for unlicensed wireless microphone operation at the location where they will be used. Wireless microphone users must register with and check a white space database to determine available channels prior to beginning operation at a given location. A user must re-check the database for available channels if it moves to another location.

Торговая марка:	JBL
Назначение товара:	Активная акустическая система
Изготовитель:	Харман Интернешнл Индастриз Инкорпорейтед, США, 06901 Коннектикут, г.Стэмфорд, Атлантик Стрит 400, офис 1500
Страна происхождения:	Китай
Импортер в Россию:	ООО "ХАРМАН РУС СиАйЭс", Россия, 127018, г.Москва, ул. Двинцев, д.12, к 1
Гарантийный период:	1 год
Информация о сервисных центрах:	www.harman.com/ru тел. +7-800-700-0467
Срок службы:	5 лет
Товар сертифицирован	EAC
Дата производства:	Дата изготовления устройства определяется по двум буквенным обозначениям из второй группы символов серийного номера изделия, следующих после разделительного знака «-». Кодировка соответствует порядку букв латинского алфавита, начиная с января 2010 года: 000000-MY0000000, где «M» - месяц производства (A - январь, B - февраль, C - март и т.д.) и «Y» - год производства (A - 2010, B - 2011, C - 2012 и т.д.).

Используйте устройство только по прямому назначению в соответствии с предоставленной инструкцией. Не пытайтесь самостоятельно вскрывать корпус товара и осуществлять ремонт. В случае обнаружения недостатков или дефектов, обращайтесь за гарантийным обслуживанием в соответствии с информацией из гарантийного талона. Особые условия хранения, реализации и (или) транспортировки не предусмотрены. Избегайте воздействия экстремальных температур, долговременного воздействия влаги, сильных магнитных полей. Устройство предназначено для работы в жилых зонах. Срок годности не ограничен при соблюдении условий хранения. Пожалуйста, не утилизируйте устройства с литий-ионными аккумуляторами вместе с бытовыми отходами.