Инструкция к DJI Osmo Action 6 на русском

Инструкция производителя на русском языке.

Купить Экшн-камера DJI Osmo Action 6 (Adventure Combo) →

Опубликовано магазином SAVE & SALE — savensale.ru

OSMO ACTION 6

Руководство пользователя

v1.0 2025.11

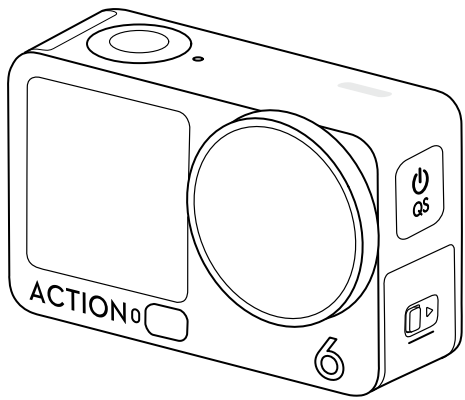

Настоящий документ охраняется авторским правом DJI. Все права защищены. Если иное не разрешено DJI, вы не имеете права использовать или разрешать другим использовать документ или любую его часть путем воспроизведения, передачи или продажи документа. К этому документу и его содержанию рекомендуется обращаться только как к инструкциям по эксплуатации продуктов DJI. Этот документ не должен использоваться для других целей.

В случае расхождения между различными версиями версия на английском языке имеет преимущественную силу.

Поиск по ключевым словам

Для поиска нужной темы воспользуйтесь ключевыми словами, например «аккумулятор» или «установка». Если вы читаете этот документ в программе Adobe Acrobat Reader, нажмите Ctrl+F при работе в системе Windows или Command+F при работе в системе Mac, чтобы начать поиск.

Поиск раздела

Полный список разделов представлен в содержании. Для перехода к разделу нажмите на него.

Печать данного документа

Данный документ поддерживает печать в высоком разрешении.

 © DJI, 2025. Все права защищены.

Об использовании данного руководства

Обозначения

⚠ Важно

Советы и рекомендации

Справочная информация

Ознакомьтесь перед использованием

DJI™ предоставляет обучающие видеоролики и следующие документы.

1. «Руководство по технике безопасности»
2. «Краткое руководство»
3. «Руководство пользователя»

Перед первым использованием рекомендуется посмотреть все обучающие видеоролики, а также прочитать «Руководство по технике безопасности». Перед первым использованием обязательно изучите «Краткое руководство» пользователя, дополнительную информацию см. в настоящем «Руководство пользователя».

Учебные видеоролики

Перейдите по указанной ниже ссылке или отсканируйте QR-код справа, чтобы посмотреть обучающие видеоролики, в которых показано, как безопасно использовать аппарат:

https://www.dji.com/osmo-action-6/video

© DJI, 2025. Все права защищены.

Содержание

Об использовании данного руководства 3

Обозначения 3
Ознакомьтесь перед использованием 3
Учебные видеоролики 3

1 Параметры изделия 5

1.1 Обзор 6
1.2 Изогнутая клеевая основа 6
1.3 Набор с моноподом 1,5 м Osmo 8
1.4 Футляр для аккумулятора 9

2 Начало работы 11

2.1 Установка аккумулятора и зарядка 11
2.2 Активация 12
2.3 Обновление прошивки 13

3 Использование изделия 14

3.1 Описание кнопок 14
3.2 Управление сенсорным экраном 15
Настройка режима съемки 16
Настройка параметров съемки 17
Центр управления 19
3.3 Сверхзамедленная съемка 21
3.4 Хранение и передача отснятого материала 21
Объем хранилища 21
Передача файлов 22
Передача файлов на мобильное устройство 22
Передача файлов на компьютер 23
3.5 Режим веб-камеры 23
3.6 Снятие и установка боковых крышек 23
3.7 Примечания об использовании 24
Использование под водой 24
Аккумулятор 26
Очистка 27

4 Технические характеристики 28

 © DJI, 2025. Все права защищены.

1 Параметры изделия

Аксессуары могут различаться в зависимости от комплекта, а также могут быть приобретены отдельно. Посетите официальный магазин для получения полного списка совместимых аксессуаров.

Аксессуар	Стандартный комбо-набор Osmo Action 6	Комбо-набор Osmo Action 6 Adventure
Двустороннее быстросъемное крепление с адаптером Osmo (далее именуется как «Быстросъемное крепление с адаптером»)	✓	✓
Изогнутая клеевая основа Osmo Action (далее именуется как «Изогнутая клеевая основа»)	✓	✓
Многофункциональный футляр для аккумулятора Osmo 3 (далее именуется как «Футляр для аккумулятора»)	-	✓
Набор с моноподом 1,5 м Osmo	-	✓

© DJI, 2025. Все права защищены.

1.1 Обзор

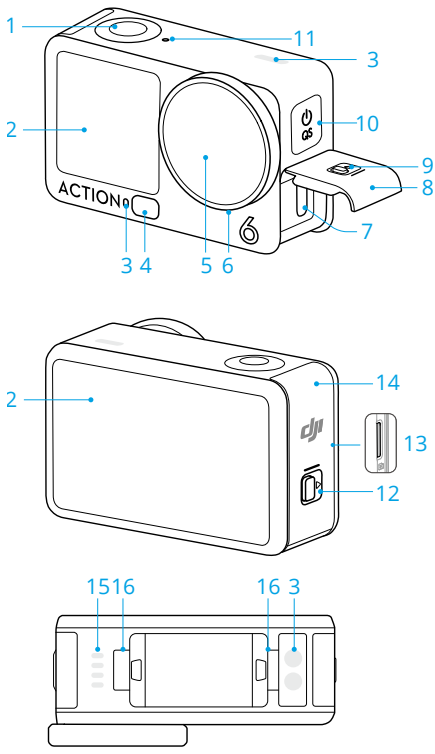

1. Кнопка записи / спуска затвора
2. Сенсорный экран
3. Микрофон
4. Датчик цветовой температуры
5. Объектив
6. Защитная крышка объектива
7. Порт USB-C
8. Крышка порта USB-C
9. Кнопка открытия крышки порта USB-C
10. Кнопка питания / быстрого переключения
11. Датчик давления
12. Кнопка открытия крышки отсека для аккумулятора
13. Слот для карты памяти microSD
14. Крышка отсека для аккумулятора
15. Динамик
16. Слот для быстросъемного крепления

1.2 Изогнутая клеевая основа

Камеру можно надежно установить на гладкие и чистые изогнутые поверхности с помощью Изогнутая клеевая основа.

© DJI, 2025. Все права защищены.

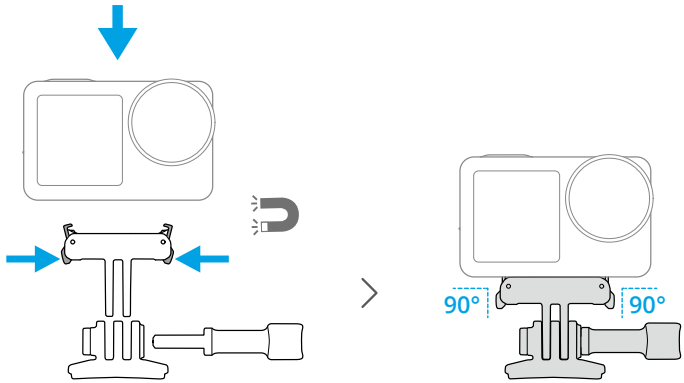

- Нажимайте на камеру, пока фиксаторы быстросъемного крепления с адаптером не будут надежно установлены в слоты для быстросъемного крепления камеры, а затем затяните крепежные винты. Нажмите на оба фиксатора быстросъемного крепления с адаптером, чтобы отсоединить камеру.
- Установите клеящуюся платформу и надавите на нее, удерживая не менее 10 секунд. Рекомендуется подождать 30 минут перед присоединением камеры.
- Клеящуюся платформу можно наклеивать на чистые изогнутые поверхности только один раз. НЕ устанавливайте клеящуюся платформу на плоские и шероховатые поверхности, поверхности с масляными, жирными или водяными пятнами либо поверхности, покрытые пылью или песком. В противном случае крепление адаптера может быть ненадежным.
- Рекомендуемый диапазон рабочих температур клеевой основы составляет от -10 до 40°C. НЕ устанавливайте клеевую основу на поверхности с температурой вне указанного диапазона.

© DJI, 2025. Все права защищены.

1.3 Набор с моноподом 1,5 м Osmo

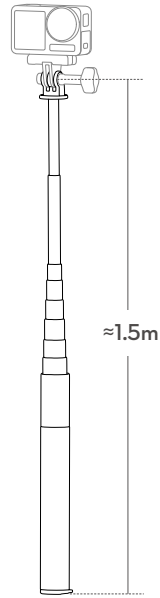

⚠
- Во избежание повреждений НЕ роняйте и не ударяйте монопод во время использования.
- Во избежание повреждений НЕ трясите монопод, когда на него установлена камера.
- Промойте чистой водой, чтобы удалить песок после использования под водой.
- Во избежание поражения молнией НЕ используйте монопод во время грозы.

© DJI, 2025. Все права защищены.

1.4 Футляр для аккумулятора

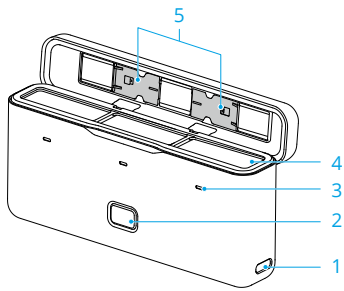

1. Порт USB-C
2. Кнопка состояния

   Нажмите один раз для проверки уровня заряда аккумулятора.
3. Индикаторы состояния

Уровень заряда аккумулятора	
Красный индикатор горит непрерывно	0–20 %
Непрерывно горит желтым светом	20–80 %
Непрерывно горит зеленым	80–100 %
Состояние зарядки и разрядки	
Выкл.	Аккумулятор, подключенный к соответствующему порту, полностью заряжен или разряжен.
Пульсация	Соответствующий аккумулятор заряжается.
Последовательно мигает зеленым	Аккумулятор не установлен.
Мигает красным	Неисправный аккумулятор вставлен в соответствующий порт аккумулятора.

4. Порты для аккумуляторов
5. Слот для карты памяти microSD

Когда аккумуляторы установлены, футляр для аккумуляторов может заряжать аккумуляторы или внешние устройства, такие как смартфоны.

© DJI, 2025. Все права защищены.

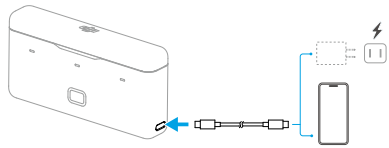

- При зарядке аккумуляторов рекомендуется использовать зарядное устройство USB-C, поддерживающее протокол PD (Power Delivery) или PPS (Programmable Power Supply). Аккумулятор с самым высоким уровнем заряда будет заряжаться первым.
- При зарядке внешних устройств сначала будет разряжен аккумулятор с наименьшим уровнем заряда.

⚠
- Во время использования футляр для аккумулятора должен находиться на ровной и устойчивой поверхности. Убедитесь, что устройство надежно изолировано для предотвращения опасности возгорания.
- НЕ касайтесь металлических контактов на разъемах аккумулятора.
- При наличии налета очистите металлические контакты чистой сухой тканью.
- Футляр для аккумулятора не является водонепроницаемым. НЕ погружайте футляр в воду и НЕ проливайте на него какие-либо жидкости.

© DJI, 2025. Все права защищены.

2 Начало работы

2.1 Установка аккумулятора и зарядка

Вставьте аккумулятор и полностью закройте крышку.

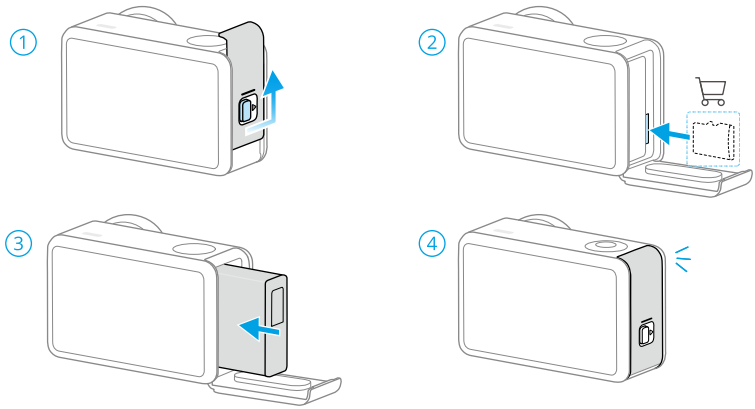

Камера имеет 50 ГБ доступного хранилища и поддерживает карты microSD для его расширения. См. характеристики для получения рекомендаций по выбору microSD-карт.

Рекомендуется использовать зарядное устройство USB-C, поддерживающее PD или PPS.

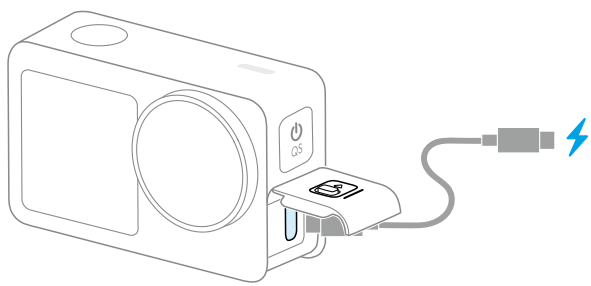

© DJI, 2025. Все права защищены.

2.2 Активация

Перед первым использованием камеру необходимо активировать с помощью Приложение DJI Mimo.

1. Нажмите и удерживайте кнопку питания для включения камеры.

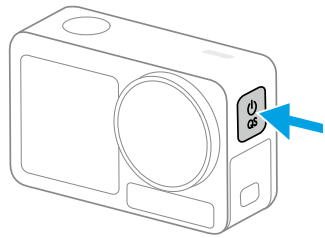

2. Отсканируйте QR-код на экране, чтобы загрузить Приложение DJI Mimo.
3. Включите Wi-Fi и Bluetooth на мобильном устройстве.
4. Запустите Приложение DJI Mimo на мобильном устройстве, нажмите на значок камеры для подключения к камере, затем следуйте инструкциям по активации камеры.

При использовании камеры вместе с Приложение DJI Mimo вы можете отслеживать текущее изображение с камеры, настраивать параметры камеры и управлять камерой с мобильного устройства.

- Версии операционных систем Android и iOS, поддерживаемые приложением, см. на сайте https://www.dji.com/downloads/djiapp/dji-mimo.
- Интерфейс и функции приложения могут изменяться при обновлении версии программного обеспечения. Поддерживаемые возможности зависят от используемой версии программного обеспечения.

В случае возникновения проблем при подключении к Приложение DJI Mimo, выполните следующие действия:

1. Убедитесь, что Wi-Fi и Bluetooth на мобильном устройстве включены.
2. Убедитесь, что на Приложение DJI Mimo установлена последняя версия ПО.
3. В режиме предпросмотра на камере проведите пальцем вниз от верхней части экрана и нажмите ⚙ > **«Беспроводное соединение»** > **«Сброс соединения»**. Камера совершит сброс всех подключений и паролей Wi-Fi.

© DJI, 2025. Все права защищены.

2.3 Обновление прошивки

В случае выхода новой версии ПО в Приложение DJI Mimo появится соответствующее уведомление. Коснитесь сообщения и следуйте указаниям на экране, чтобы обновить ПО.

Если обновление завершилось неудачно, следуйте инструкциям по устранению неполадок.

1. Перезапустите камеру и Приложение DJI Mimo.
2. Включите Wi-Fi и Bluetooth на мобильном устройстве.
3. Подключите камеру к Приложение DJI Mimo и повторите попытку обновления.

Если обновление снова не удастся выполнить, обратитесь в службу поддержки DJI.

© DJI, 2025. Все права защищены.

3 Использование изделия

3.1 Описание кнопок

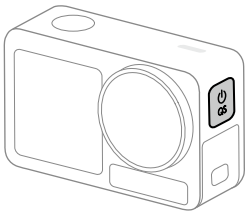

Кнопка питания / быстрого переключения

- Нажатие и удерживание: включение/выключение.
- В режиме предпросмотра: Нажмите один раз, чтобы войти на страницу быстрого переключения. Нажмите снова, чтобы переключаться между предустановленными режимами съемки*.

  * Чтобы изменить предустановки, нажмите ••• в правом верхнем углу страницы быстрого переключения.
- Во время записи видео или замедленного видео: Нажмите на значок, чтобы отметить «яркие моменты». Впоследствии это позволит быстро найти нужные моменты во время постобработки и сэкономить тем самым время.
- На других страницах: Нажмите один раз, чтобы вернуться в режим предпросмотра.

 © DJI, 2025. Все права защищены.

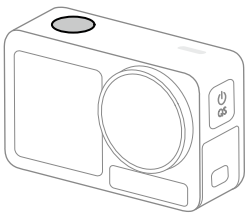

Кнопка записи / спуска затвора
При включенном питании

- Нажмите один раз: сделать фотографию или начать/остановить запись.
- **Защита кнопки записи / спуска затвора** включается автоматически, когда камера погружается на глубину 14 м* или более. В этом режиме нажмите кнопку быстрого переключения один раз, чтобы сделать снимок или начать / остановить запись, а двойное нажатие откроет страницу «Быстрое переключение». После всплытия следуйте инструкциям на экране, чтобы выйти из режима защиты и восстановить обычные функции кнопок.

* Глубина может варьироваться в зависимости от состояния воды и устройства. 14 м приведены только для справки.

При выключенном питании
Нажмите один раз: Включение и начало записи (SnapShot). Нажмите еще раз, чтобы остановить запись. После съемки камера выключится автоматически, если не использовать ее в течение трех секунд.

* Функция SnapShot — это самый быстрый способ начать съемку и не упустить удачный кадр. По умолчанию функция «SnapShot» применяет последние использованные настройки съемки. Чтобы изменить, войдите в центр управления и нажмите > **SnapShot**.

3.2 Управление сенсорным экраном

После включения камеры сенсорный экран показывает предпросмотр.

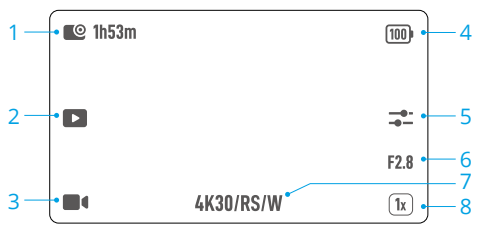

1. **Емкость памяти / Оставшееся время записи**

© DJI, 2025. Все права защищены.

2. **Воспроизведение**

   Сенсорный экран отображает последнее сделанное или воспроизведенное фото или видео.

   Во время воспроизведения можно нажать значок , чтобы отметить «яркие моменты». Впоследствии это позволит быстро находить нужные моменты во время постобработки и тем самым экономить время. Отмеченные «яркие моменты» можно просмотреть во время воспроизведения в Приложение DJI Mimo.

   - При воспроизведении видео нажмите и удерживайте любую пустую область на экране для воспроизведения с двойной скоростью.
   - Во время воспроизведения проведите пальцем влево от правого края экрана, чтобы вернуться к предпросмотру.

3. **Режим съемки**
4. **Уровень заряда камеры**
5. **Параметры изображения / звука**
6. **Значение диафрагмы**
7. **Характеристики съемки**
8. **Зум**

   Настройка масштабирования доступна в некоторых режимах съемки.

   При установленном Макрообъектив Osmo Action 6 функция масштабирования недоступна. Вы можете повернуть кольцо фокусировки, чтобы вручную навести фокус на гораздо более близкие объекты.

Настройка режима съемки

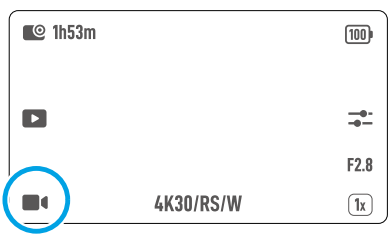

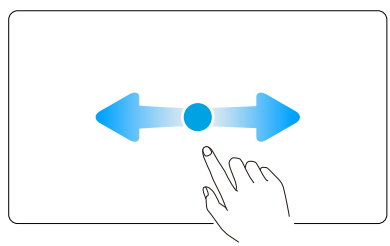

1. Нажмите на значок или проведите влево или вправо по экрану, чтобы перейти на страницу смены режима.
2. Проведите по экрану, чтобы выбрать режим съемки.

© DJI, 2025. Все права защищены.

Примечание: в замедленных видео нет звука. Аудиофайл хранится в виде отдельного файла, имеет тот же путь, что и видеофайл, и его можно передать на компьютер.

3. Нажмите на выбранный режим съемки или проведите вверх от нижней части экрана, чтобы вернуться к предпропросмотру.

Настройка параметров съемки

В различных режимах съемки можно задать разные параметры. Принимайте за эталон фактический вид интерфейса.

1. Смахните вверх, чтобы задать параметры для каждого режима съемки.



В режиме видеосъемки нажмите в левом верхнем углу, чтобы включить предварительную запись или перезапись. Нажмите в верхнем правом углу, чтобы выбрать режим EIS и угла обзора (FOV).

- **Предварительная запись:** если этот параметр включен, камера заранее записывает видео в течение установленного времени. После нажатия кнопки записи / спуска затвора камера сохранит последние предварительно записанные перед нажатием кнопки кадры и продолжит запись, а затем сохранит отснятый материал как целое видео. Эта функция позволяет камере сохранять отснятый материал до нажатия кнопки записи / спуска затвора, не занимая слишком много места на карте памяти microSD, что помогает запечатлеть яркие моменты (особенно актуально для рыбалки).
- **Запись цикла:** если этот параметр включен, камера записывает новые видео поверх уже существующих с заданным интервалом. Эта функция позволяет сэкономить место для хранения данных и подходит для ситуаций, когда пользователь ожидает запечатлеть неожиданные яркие моменты (например, во время вождения).

© DJI, 2025. Все права защищены.

- **Соотношение сторон:** По умолчанию установлено значение «Авто», но его также можно изменить на «Пользовательское». Эта настройка позволяет снимать видео в разрешении 4K и обрезать их до определенных соотношений сторон, таких как 16:9 или 9:16, при постобработке, чтобы они подходили для различных медиаплатформ.
- **Режим EIS (электронная стабилизация изображения):**
  - Выкл: Записывает видео с самым большим углом обзора.
  - RockSteady: стабилизация видео с сохранением динамики движения, что подходит для съемки от первого лица.
  - RockSteady+: В сравнении с RockSteady края изображения обрезаны сильнее для повышения качества стабилизации.
  - HorizonBalancing: В этом режиме уменьшается дрожание изображения в пределах ±45° по горизонтали при сохранении высокого качества изображения.
  - HorizonSteady: Устраняет дрожание по оси вращения в пределах 360°. Обеспечивает, чтобы изображение оставалось ровным и стабильным даже в условиях интенсивных ударов или поворотов.

Чтобы записывать видео с использованием данных гироскопа, выключите режим EIS и установите для угла обзора камеры значение **«Широкий угод»**.

После установки параметров проведите по экрану сверху вниз, чтобы вернуться к предпросмотру.

2. В режиме предпросмотра нажмите , чтобы настроить параметры изображения и звука. Выберите **«Профи»**, чтобы получить доступ к параметрам профессиональной съемки.

- Нажмите **«Переменная диафрагма»**, чтобы выбрать подходящий режим диафрагмы в зависимости от условий съемки. В различных режимах съемки можно задать разные параметры диафрагмы. Для получения более подробной информации посетите официальный веб-сайт.
- D-Log M разработан для профессиональной цветокоррекции во время постобработки. В высококонтрастных или многоцветных (например, в саду, в поле и т. д.) сценариях этот параметр может увеличить динамический диапазон для более точной настройки цвета при последующей обработке.

 © DJI, 2025. Все права защищены.

Центр управления

Проведите по экрану сверху вниз, чтобы перейти в центр управления. Проведите пальцем снизу вверх, чтобы вернуться к предпросмотру.

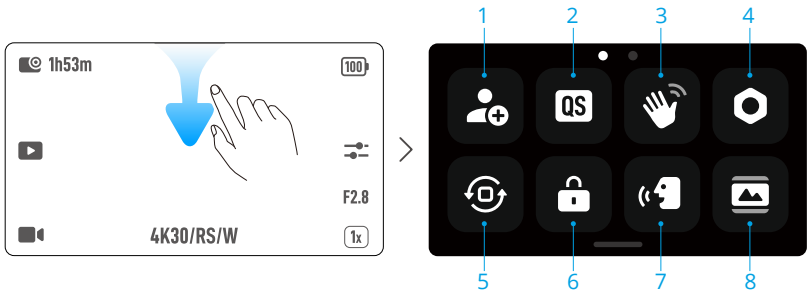

1. **Пользовательские режимы**

   Сохраните текущие настройки съемки как пользовательский режим и выберите сцену. Пользовательские режимы можно использовать непосредственно для съемки похожих сцен.

2. **Быстрое переключение**

   Задайте режимы для кнопки быстрого переключения. Когда для кнопки быстрого переключения установлена функция смены режима, вы можете настроить режимы быстрого переключения в меню режима съемки, а также включать или отключать голосовые подсказки при переключении режимов.

   Когда включена голосовая подсказка, камера объявляет текущий режим съемки каждый раз, когда вы нажимаете кнопку быстрого переключения. Пользователи могут точно выбрать необходимый режим с помощью голосовых подсказок, когда камера установлена на шлем или в другом труднодоступном месте.

3. **Управление жестами**

   Когда эта функция включена, вы можете использовать жесты руки, чтобы делать фото или начинать / останавливать запись.

4. **Настройки**

   - **Беспроводной микрофон**

     Следуйте инструкциям по сопряжению на экране. После подключения вы можете использовать передатчик для управления камерой и начала записи, при этом звук будет захватываться передатчиком. Когда передатчик подключен к камере, перейдите к настройкам в разделе «Беспроводной микрофон», чтобы изменить параметры звука передатчика.

© DJI, 2025. Все права защищены.

Камера может одновременно подключаться к двум передатчикам беспроводного микрофона DJI. Для получения дополнительной информации посетите веб-сайт DJI и ознакомьтесь с руководством пользователя микрофона.

- **Беспроводные наушники**

  Убедитесь, что наушники находятся в состоянии сопряжения. Когда имя устройства появится в списке, нажмите для подключения. После подключения камера записывает видео, используя звук, захваченный наушниками.

  * Беспроводные наушники поддерживают только запись и не могут использоваться для воспроизведения аудио.

- **Глубина и высота**

  Если включены соответствующие настройки глубины или высоты, записанное видео будет содержать информацию о глубине или высоте. Записи также можно добавлять в видеоматериал в визуализированном виде с помощью функции панели инструментов в приложении Приложение DJI Mimo, что позволяет лучше продемонстрировать захватывающие спортивные моменты.

- **Рез. копир. звука со встр.~микрофона**

  При записи с помощью беспроводных микрофонов пользователи могут включить функцию резервного копирования звука со встроенного микрофона, которая одновременно записывает звук с микрофона камеры. Этот резервный аудиофайл можно сохранить либо как отдельный файл .aac, либо как дополнительную аудиодорожку, встроенную в видеофайл.

- **Временной код**

  Сбросьте временной код или выполните синхронизацию с системным временем. Кроме того, временной код камеры можно синхронизировать через разъем USB-C с помощью синхронизатора временных кодов.

  Нажмите **«Отображение временного кода»**, чтобы отображать временной код в реальном времени.

5. **Фиксация положения**
6. **Блокировка экрана**
7. **Голосовое управление**

   Активируйте «Голосовое управление», чтобы управлять камерой с помощью голосовых команд.

   Поддерживаются упрощенный китайский и английский языки. См. интерфейс на экране для полного списка команд.

 © DJI, 2025. Все права защищены.

8. **Полный фронтальный экран**

3.3 Сверхзамедленная съемка

Функция сверхзамедленной съемки позволяет покадрово анализировать отснятый материал и создавать замедленные видеоролики. Эта функция удобна для демонстрации захватывающих моментов в высокоскоростных видах спорта, таких как велоспорт и лыжный спорт.

При воспроизведении видео выберите определенный момент и коснитесь значка , чтобы создать видеоклип в сверхзамедленном режиме. В процессе создания можно нажать **«Предпросмотр»**, чтобы просмотреть эффект замедленной съемки.

Во время процесса можно нажать **«Отмена»**, чтобы остановить создание клипа в режиме замедленной съемки . Чтобы удалить сверхзамедленный клип, нажмите значок в правом верхнем углу во время воспроизведения видео.

- Камера выполняет 4-кратную интерполяцию кадров, что позволяет ей создавать замедленные видеоролики со скоростью до 960 кадров в секунду.
- К одному видеоматериалу можно добавить до 6 клипов, снятых в сверхзамедленном режиме.
- Сверхзамедленная съемка поддерживается только для видеосъемки в формате 4K/2,7K/1080p 16 : 9 с частотой кадров не менее 100 кадров в секунду. Все видеоролики, созданные в сверхзамедленном режиме, будут иметь формат 1080p.
- Первые 1,5 секунды и последние 2 секунды видео не поддерживают создание сверхзамедленных клипов.

3.4 Хранение и передача отснятого материала

Объем хранилища

Смахните на экране сверху вниз, затем смахните влево, чтобы просмотреть информацию о хранилище.

© DJI, 2025. Все права защищены.

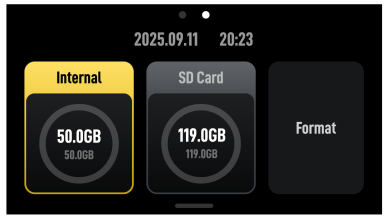

У камеры есть встроенная память, а также поддерживается расширение памяти за счет установки карты microSD.

Нажмите **Хранилище**, чтобы отформатировать внутреннюю память или карту microSD.

⚠ При форматировании все данные будут безвозвратно удалены. Перед форматированием убедитесь, что вы сохранили все необходимые данные.

Передача файлов

- При передаче файлов по кабелю, если камера не может автоматически распознать подключенное устройство, войдите в центр управления, нажмите > **«Режим USB»**и повторно подключите камеру.

Передача файлов на мобильное устройство

- Подключите камеру к Приложение DJI Mimo, затем нажмите на значок альбома для просмотра фото и видео. Нажмите , чтобы загрузить фото и видео.
- Для мобильных устройств, поддерживающих OTG-соединение, файлы можно передавать через режим USB. Используйте кабель, идущий в комплекте, чтобы подключить камеру к мобильному устройству. После подключения вы сможете просматривать и передавать фото и видео через альбом или диспетчер файлов устройства.
- Для устройств под управлением Android, поддерживающих протокол «Альянс взаимной передачи данных» (MTA), файлы можно передавать с помощью функции общего доступа. Перед использованием убедитесь, что телефон поддерживает протокол MTA, и необходимые разрешения включены. Выберите файлы в альбоме, нажмите , и следуйте инструкциям на экране.

С помощью Приложение DJI Mimo фото и видео можно публиковать напрямую в социальных сетях.

 © DJI, 2025. Все права защищены.

Передача файлов на компьютер

Включите камеру и подключите ее к компьютеру с помощью кабеля USB-C. При подключении к компьютеру появится всплывающее окно. Нажмите Передать файл: USB, чтобы отправить файлы с камеры на компьютер. При передаче файла камера не может снимать фото или видео.

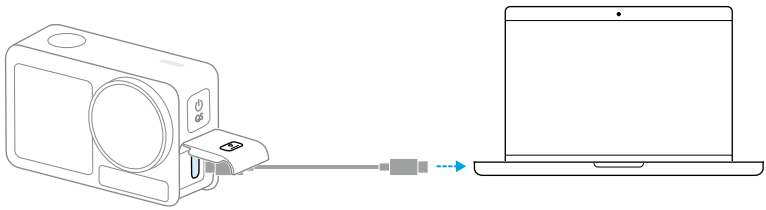

Повторно подключите устройство к компьютеру, если передача файлов прервана.

3.5 Режим веб-камеры

Устройство может работать как веб-камера при подключении к компьютеру. Включите устройство и подключите его к компьютеру с помощью кабеля USB. Нажмите **Веб-камера** на камере, чтобы перейти в режим веб-камеры, и устройство начнет работать как веб-камера. Внизу экрана отобразится надпись «Веб-камера».

Нажмите кнопку спуска затвора / записи, чтобы начать съемку. Пользователи могут просматривать записанные видео после выхода из режима веб-камеры.

3.6 Снятие и установка боковых крышек

Обе боковые крышки на камере можно снять. Крышка аккумуляторного отсека используется в качестве примера на иллюстрациях.

© DJI, 2025. Все права защищены.

Снятие

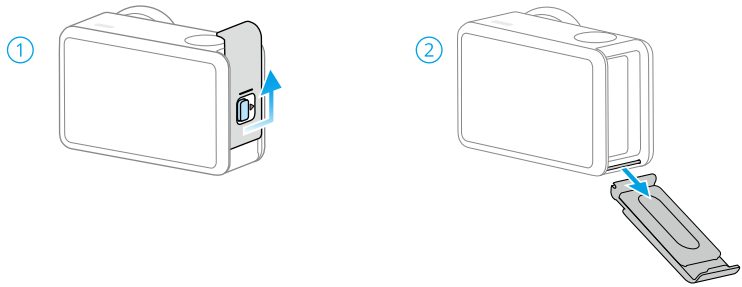

Выполняется установка

Убедитесь, что крышка открыта и красная метка видна. Совместите паз на крышке с монтажным штырем на камере.

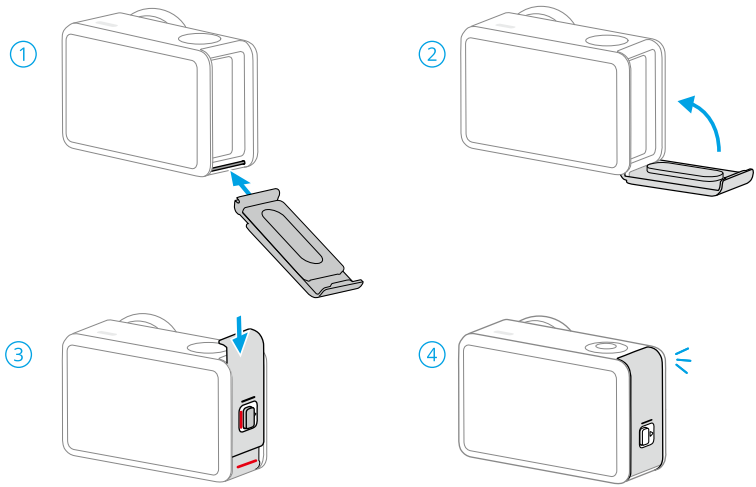

3.7 Примечания об использовании

Использование под водой

⚠
- Изделие можно использовать под водой на глубине до 20 м.
- При использовании с Водонепроницаемый чехол Osmo Action 6, изделие можно эксплуатировать под водой на глубине до 60 м.

 © DJI, 2025. Все права защищены.

Перед использованием устройства в воде убедитесь, что приняты следующие меры предосторожности.

1. Прежде чем вставить аккумулятор, убедитесь, что сам аккумулятор и отсек для аккумулятора сухие и чистые. Это может оказать негативное влияние на контакты аккумулятора и его водонепроницаемость. Убедитесь, что крышка отсека для аккумулятора плотно закрыта после установки аккумулятора. Обратите внимание, что после надлежащего закрепления крышки красные отметки не должны быть видны.
2. Убедитесь, что крышки порта USB-C и объектива надежно установлены и зафиксированы, а водонепроницаемая прокладка не загрязнена. В противном случае водонепроницаемость устройства может быть нарушена. Все отверстия на камере имеют встроенные водонепроницаемые уплотнения. НЕ пытайтесь вставлять какие-либо предметы в отверстия.
3. Убедитесь, что защитная крышка объектива находится в исправном состоянии и не повреждена. В случае повреждения незамедлительно замените ее. Убедитесь, что защитная крышка объектива и объектив сухие и чистые. Острые или твердые предметы могут повредить объектив и повлиять на работоспособность камеры. Убедитесь, что защитная крышка объектива надежно закреплена и резиновое кольцо у основания объектива не отсоединено.
4. Изделие НЕ является водонепроницаемым при использовании с Макрообъектив Osmo Action 6.

При использовании устройства в воде соблюдайте следующие меры предосторожности.

1. Избегайте прыжков в воду на большой скорости с устройством. В противном случае удар может привести к просачиванию воды.
2. Не эксплуатируйте устройство в термальных источниках и экстремальных условиях под водой и не подвергайте изделие воздействию коррозионно-активных жидкостей.

После использования устройства в воде убедитесь, что приняты следующие меры предосторожности.

1. После использования под водой ополосните камеру водопроводной водой. Перед последующим использованием позвольте ей высохнуть естественным путем. Протрите поверхность камеры мягкой и сухой тканью.
2. НЕ сушите камеру горячим воздухом, например, с помощью фена. Это может привести к разрыву мембраны микрофона и встроенной воздухопроницаемой мембраны и утрате свойств водонепроницаемости камерой.

© DJI, 2025. Все права защищены.

3. После использования камеры в воде откройте крышку отсека для аккумулятора лицевой стороной вниз, чтобы предотвратить попадание воды в углубления отсека для аккумулятора, если вам потребуется заменить аккумулятор. Вытрите все капли воды, попавшие в углубления отсека аккумулятора, и очистите красное водонепроницаемое резиновое кольцо, чтобы на нем не осталось никаких загрязнений. В противном случае это повлияет на водонепроницаемость при последующем использовании.
4. При замене защитной крышки объектива камера должна быть сухой. После погружения камеры в воду высушите ее, прежде чем использовать снова. Это позволит предотвратить попадание воды на защитную крышку объектива и запотевание объектива.

При использовании устройства с водонепроницаемым футляром соблюдайте следующие меры предосторожности.

1. Убедитесь, что резиновое уплотнение чистое и плотно прилегает во время использования.
2. Убедитесь, что водонепроницаемый футляр сухой (для оптимальных результатов поместите в футляр антиконденсационную ткань во время использования), а крепление зафиксировано.
3. Перед использованием рекомендуется поместить водонепроницаемый футляр под воду примерно на 5 минут, чтобы убедиться в его работоспособности.
4. Промойте камеру водой из-под крана, чтобы предотвратить коррозию после использования ее в море.

- Сенсорными экранами можно пользоваться, когда поверхность влажная.
- Сенсорные экраны не работают при полном погружении под воду. Пользователи могут нажимать кнопки камеры, чтобы начать запись. Кнопка записи / спуска затвора автоматически блокируется при использовании камеры без водонепроницаемого чехла на глубине более 14 м.

Аккумулятор

1. НЕ используйте сторонние аккумуляторы. Компания DJI не несет ответственности за неисправности или повреждения, вызванные использованием аккумуляторов сторонних производителей.
2. При эксплуатации аккумулятора соблюдайте диапазон температур, указанный в https://www.dji.com/osmo-action-6/specs. Использование аккумулятора при высокой температуре окружающей среды может привести к возгоранию и

 © DJI, 2025. Все права защищены.

взрыву. Перед использованием аккумулятора в условиях низких температур рекомендуется полностью зарядить его при комнатной температуре. Зарядка аккумулятора при идеальной температуре позволяет продлить срок его службы.

3. Раз в три месяца необходимо полностью заряжать и разряжать аккумулятор для поддержания эксплуатационных характеристик на должном уровне.
4. После достижения максимального уровня заряда аккумулятора процесс зарядки прекратится. Рекомендуется следить за процессом зарядки и отсоединять зарядное устройство при достижении максимального уровня заряда.
5. Когда напряжение аккумулятора становится слишком низким, он переходит в режим низкого энергопотребления. Зарядка аккумулятора приведет к выходу из режима низкого энергопотребления.
6. НЕ храните аккумулятор в полностью разряженном состоянии в течение длительного времени. Это может привести к чрезмерной разрядке аккумулятора и необратимому повреждению элементов аккумулятора.
7. Если аккумулятор не будет использоваться в течение 10 или более дней, его необходимо разрядить до уровня 40–65%. Это позволит значительно увеличить срок службы устройства.

Очистка

1. НЕ проливайте на камеру жидкости, содержащие спирт или чистящие средства.
2. Если отверстия микрофона, щели для отвода тепла или другие части фотокамеры окажутся забиты песком или другими посторонними предметами, промойте их пресной водой, пока фотокамера находится в герметичном водонепроницаемом состоянии.
3. Уход за защитной крышкой для объектива можно производить водой или ручкой для очистки объектива, воздуходувки для объектива или специальной тканевой салфетки. НЕ снимайте защитную крышку для объектива слишком часто во избежание скопления пыли в крышке для объектива. Это может отрицательно сказаться на качестве съемки.
4. Для очистки объектива воспользуйтесь карандашом для чистки объектива, воздуходувкой для объектива или специальной тканевой салфеткой.
5. Уход за аккумулятором и отсеком для аккумулятора можно производить чистой сухой тканью.
6. При установке быстросъемного крепления адаптера убедитесь, что быстросъемные слоты на камере очищены от пыли и песка.

© DJI, 2025. Все права защищены.

4 Технические характеристики

Технические характеристики см. на следующем веб-сайте.

https://www.dji.com/osmo-action-6/specs

© DJI, 2025. Все права защищены.

Контакты

СЛУЖБА ПОДДЕРЖКИ DJI

Эта информация может быть изменена без уведомления.
Актуальную версию документа можно загрузить по ссылке

https://www.dji.com/osmo-action-6/downloads

При возникновении вопросов по данному документу отправьте сообщение в компанию DJI по адресу **DocSupport@dji.com**.

DJI и OSMO являются товарными знаками DJI.
© DJI, 2025. Все права защищены.