Инструкция к JBL BAR 800 MK2 на русском

Инструкция производителя на русском языке.

Купить Саундбар JBL BAR 800 MK2 →

Опубликовано магазином SAVE & SALE — savensale.ru

QUICK START GUIDE

BAR 800MK2



ONLINE SUPPORT

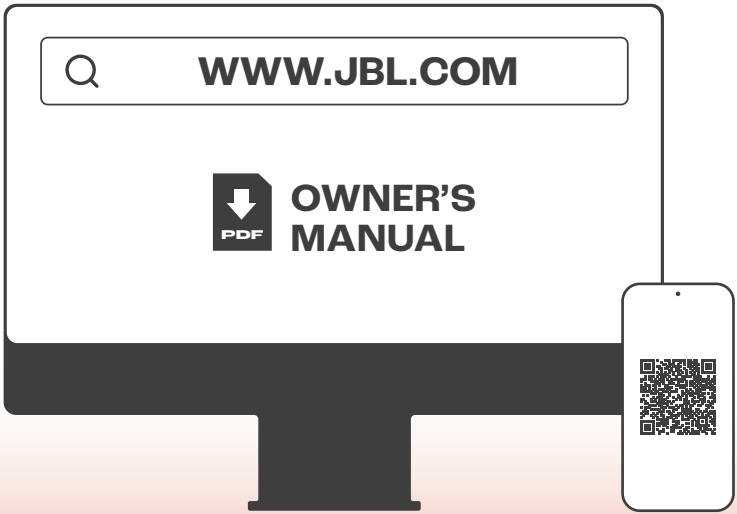

WHAT'S IN THE BOX

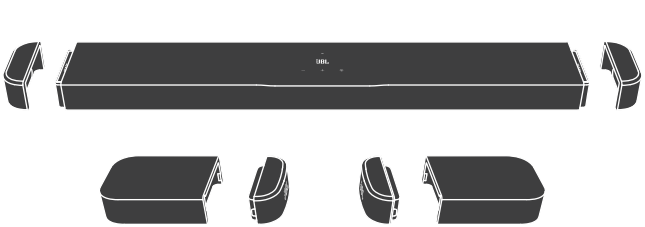

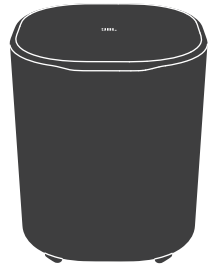









* Power cord quantity and plug type vary by regions.

WALL MOUNTING

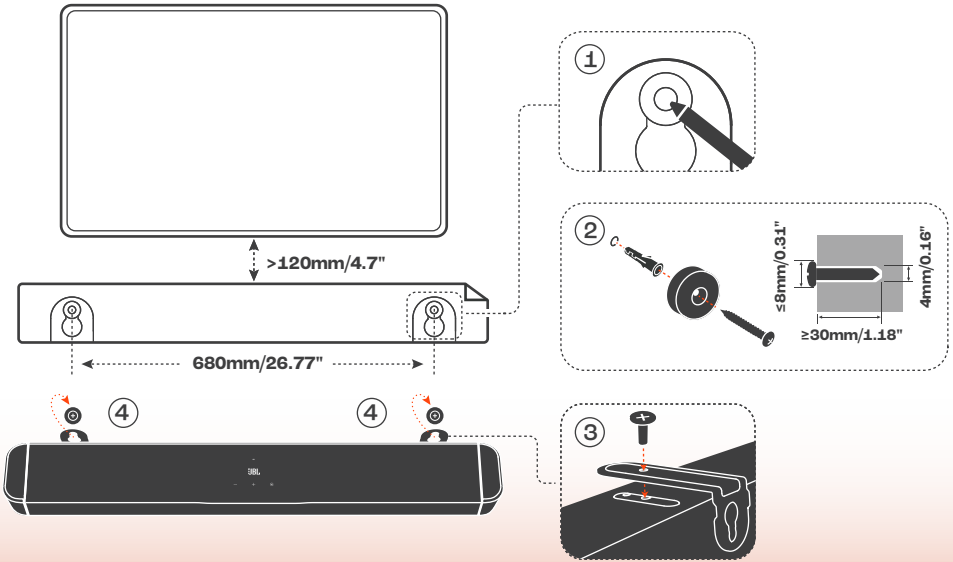

WALL MOUNTING

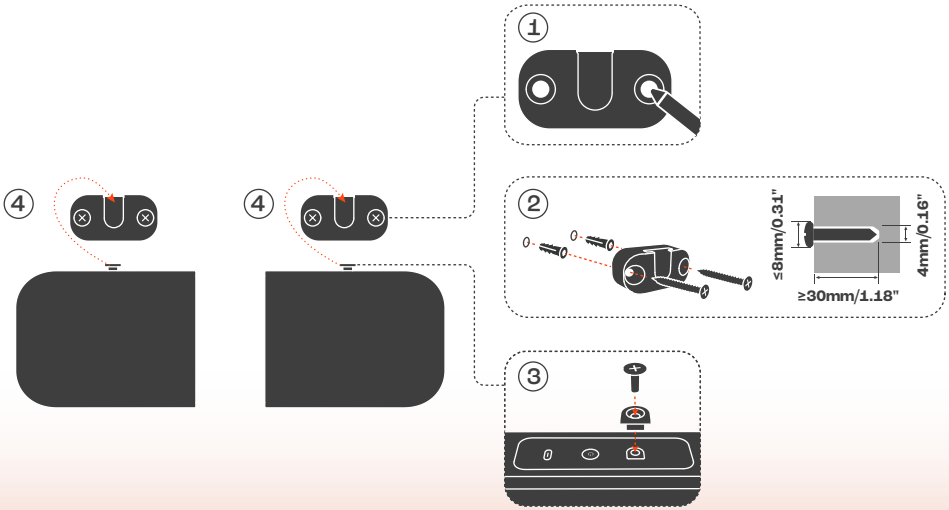

CONNECT

(FOR eARC TV)

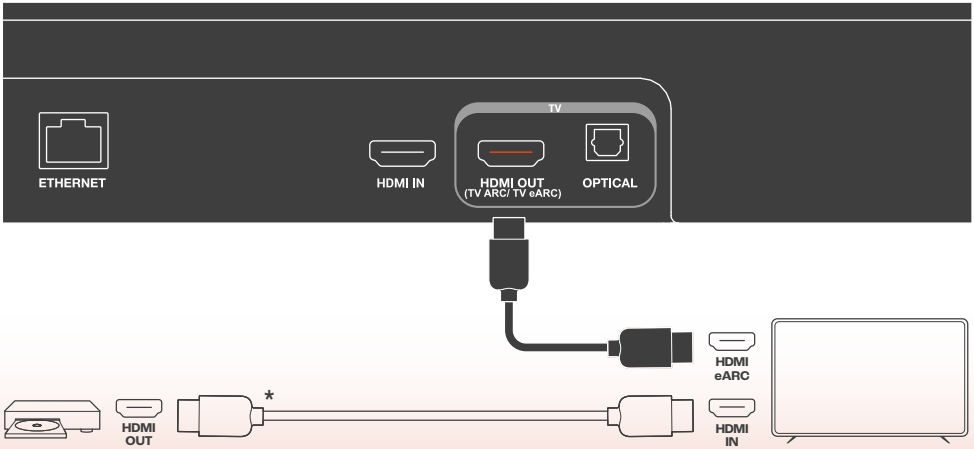

CONNECT
(FOR ARC TV)

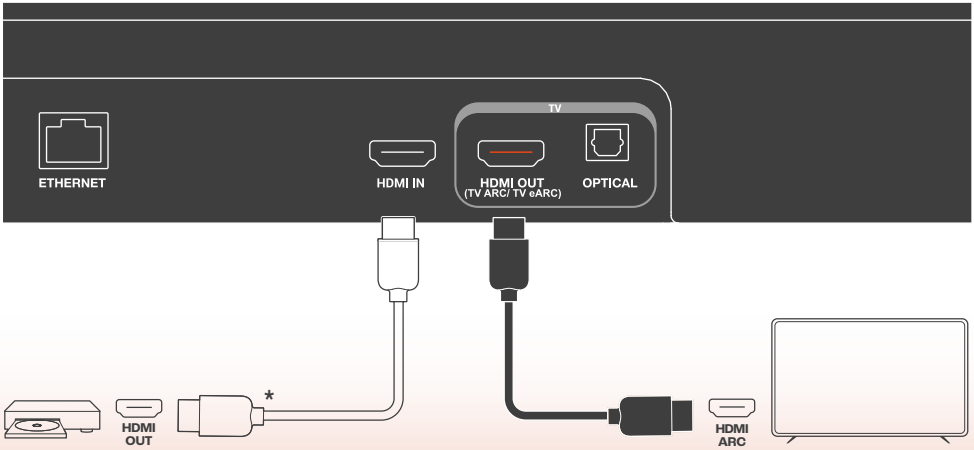

POWER ON & CHARGE

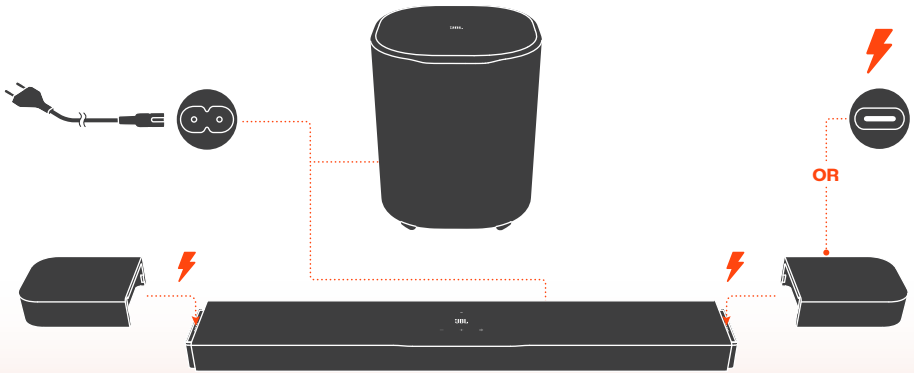

SOUND CALIBRATION

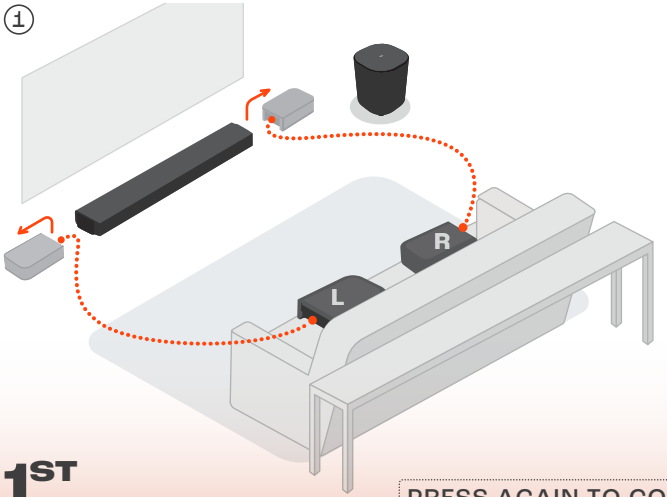

1ST CALIBRATION



SOUND CALIBRATION

④

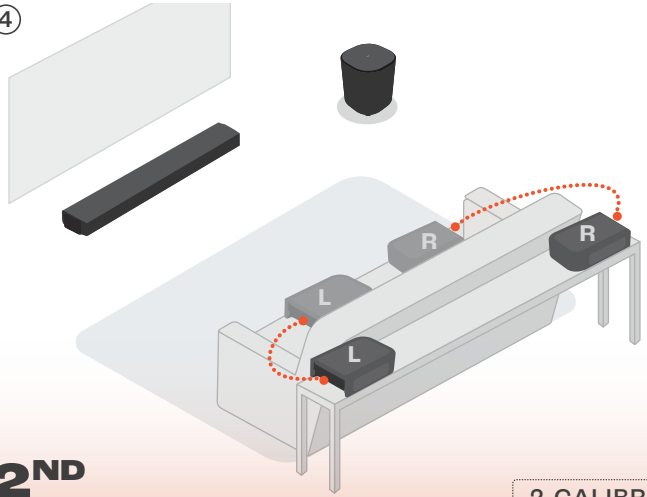

2ND CALIBRATION

⑤



PRESS CALIBR AGAIN

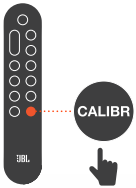

⑥



2-CALIBRATION 2-DONE

APP

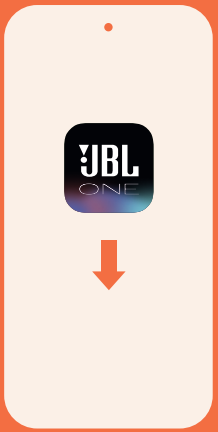

Connect your Android™ or iOS device to the Wi-Fi network and follow app instructions to complete speaker setup.

JBL ONE

GET IT ON Google Play

Download on the App Store

*The availability of features will vary between countries and not all features may be available in your country.

SV

ONLINE-STÖD

DETTA FINNS I LÅDAN

*Antalet strömkablar och kontakttyp beror på vilket land enheten är köpt i.

VÄGGMONTERING

ANSLUTNING (För TV med eARC)

ANSLUTNING (För TV med ARC)

SLÅ PÅ OCH LADDA

TEKNISKA SPECIFIKATIONER

Allmänna specifikationer

- Modell: BAR 800MK2 (soundbar/högtalar-enhet)
  BAR 800MK2 SURROUND (löstagbara högtalare)
  BAR 800MK2 SUB (subwoofer-enhet)
- Ljudsystem: 7.1 kanaler
- Strömförsörjning: 100 - 240 V AC, ~ 50/60 Hz
- Total uteffekt för högtalaren* (Max vid 1 % THD): 780 W
- Uteffekt soundbar-högtalare** (Max vid 1 % THD): 400 W
- Surroundhögtalare uteffekt *** (Max vid 1 % THD): 2 x 40 W
- Uteffekt, subwoofer**** (Max vid 1 % THD): 300 W
- Soundbar-högtalarelement: 6 x ovala (44 x 80 mm) mellanregisterbasar, 2 x 25 mm diskanter
- Surroundhögtalar-element: 2 x (44 x 90 mm) mellanregisterbasar
- Subwoofer-element: 260 mm
- Effektförbrukning i nätverksanslutet standby-läge: <2,0 W
- Driftstemperatur: 0 °C - 45 °C
- Litiumbatteri: 3,635 V, 3283 mAh
- Speltid, löstagbar surroundhögtalare: upp till 10 timmar (kan variera beroende på typ av innehåll och volymnivå)

HDMI-specifikation

- HDMI-videoingång: 1
- HDMI-videoutgång (med Enhanced Audio Return Channel, eARC): 1
- HDMI HDCP-version: 2.3
- HDR-pass through: HDR10+, Dolby Vision

Ljudspecifikation

- Frekvensomfång: 35 Hz - 20 kHz (-6 dB)
- Ljudingångar: Optisk, Bluetooth, USB (USB-uppspelning tillgänglig i USA-version. För övriga versioner är USB enbart för service.)

USB-specifikation

- USB-port: Typ A
- USB-effekt: 5 V likström, 0,5 A
- Filformat som stöds: mp3
- MP3-kodek: MPEG 1 Layer 2/3, MPEG 2 Layer 3, MPEG 2.5 Layer 3
- MP3-samplingshastighet: 16 - 48 kHz
- MP3-bithastighet: 80 - 320 kbps

Trådlös specifikation

- Bluetooth-version: v5.3
- Bluetooth-profil: A2DP v1.3, AVRCP v1.5
- Bluetooth-sändarens frekvensomfång: 2400 MHz - 2483,5 MHz
- Bluetooth-sändarens effekt: <15 dBm (EIRP)
- Wi-Fi-nätverk: IEEE 802.11 a/b/g/n/ac/ax (2,4 GHz / 5 GHz)
- 2,4 G Wi-Fi-sändarens frekvensomfång: 2412 - 2472 MHz (2,4 GHz ISM-band, USA 11 kanaler, Europa och övriga 13 kanaler)
- 2,4 G Wi-Fi-sändarens effekt: <20 dBm (EIRP)
- 2,4 G trådlös-sändarens frekvensomfång: 2406 - 2474 MHz
- 2,4 G trådlös sändareffekt: <10 dBm (EIRP)
- 5 G Wi-Fi-sändarens frekvensomfång: 5,15 - 5,35 GHz; 5,470 - 5,725 GHz; 5,725 - 5,825 GHz
- 5 G Wi-Fi-sändarens effekt:
  5,15 - 5,25 GHz <23 dBm; 5,25 - 5,35 GHz & 5,470 - 5,725 GHz <20 dBm; 5,725 - 5,825 GHz <14 dBm (EIRP)

Obs! Band 5,6 - 5,64 GHz kommer att vara avstängt vid leverans till Australien/Nya Zeeland.

Mått

- Hela soundbar-högtalarens mått (B x H x D):
  1163 x 52 x 128 mm
- Soundbar-högtalarens mått (B x H x D): 854 x 52 x 128 mm
- Löstagbara surroundhögtalarmas mått, per styck (B x H x D): 169 x 52 x 128 mm
- Subwooferns mått (B x H x D): 325 x 400 x 325 mm
- Soundbar-högtalarens vikt: 5 kg
- Löstagbara surroundhögtalarmas vikt, per styck: 0,7 kg
- Subwooferns vikt: 8,1 kg
- Förpackningens mått (B x H x D): 980 x 398 x 495 mm
- Förpackningsenhetens vikt: 20,8 kg (EMEA/UK/AU/NZ); 18,08 kg (Övriga)

* RMS vid 1 % THD: 390 W | ** RMS vid 1 % THD: 200 W | *** RMS vid 1 % THD: 2 x 20 W | **** RMS vid 1 % THD: 150 W

LJUDKALIBRERING

KALIBRERING 1 | KALIBRERING 2

APP

Anslut din Android- eller iOS-enhet till Wi-Fi-nätverket och följ app-instruktionerna för att slutföra högtalarinstallationen.

*Tillgängligheten för funktioner varierar mellan länder och alla funktioner kanske inte är tillgängliga i ditt land.

RU

ОНЛАЙН-ПОДДЕРЖКА

КОМПЛЕКТ ПОСТАВКИ

*Длина шнура питания и тип вилки зависит от региона.

НАСТЕННЫЙ МОНТАЖ

ПОДКЛЮЧЕНИЕ (для разъема eARC телевизора)

ПОДКЛЮЧЕНИЕ (для разъема ARC телевизора)

ВКЛЮЧЕНИЕ ПИТАНИЯ И ЗАРЯДКА

ТЕХНИЧЕСКИЕ ХАРАКТЕРИСТИКИ

Общие характеристики

- Модель: BAR 800MK2 (звуковая панель)
  BAR 800MK2 SURROUND (съемный динамик)
  BAR 800MK2 SUB (сабвуфер)
- Акустическая система: 7.1-канальный
- Источник питания: 100–240 В переменного тока, ~50/60 Гц
- Общая выходная мощность колонок* (макс. при сум. коэф. гарм. 1%): 780 Вт
- Выходная мощность саундбара** (макс. при сум. коэф. гарм. 1%): 400 Вт
- Выходная мощность динамика объемного звучания*** (макс. при сум. коэф. гарм. 1%): 2 x 40 Вт
- Выходная мощность сабвуфера**** (макс. при сум. коэф. гарм. 1%): 300 Вт
- Преобразователь звуковой панели: 6 x (44 x 80) мм головки громкоговорителя, 2 x 25 мм (1 дюйм) ВЧ-динамика
- Преобразователь динамика объемного звучания: 2 x (44 x 90) мм головки громкоговорителя
- Преобразователь сабвуфера: 260 мм (10 дюймов)
- Сетевая мощность в режиме ожидания: <2,0 Вт
- Рабочая температура: 0 °C–45 °C
- Литиевая батарея: 3,635 В, 3283 мА·ч
- Время работы съемного динамика объемного звучания: до 10 часов (может меняться в зависимости от типа контента и уровня громкости)

Характеристики HDMI

- Видеовходы HDMI: 1
- Видеовыход HDMI (с усовершенствованным обратным аудиоканалом (eARC)): 1
- Версия HDMI HDCP: 2.3
- Канал HDR: HDR10+, Dolby Vision

Характеристики аудио

- Частотная характеристика: 35 Гц–20 кГц (-6 дБ)
- Аудиовходы: Оптический, Bluetooth, USB (воспроизведение через USB доступно в версии для США). В других версиях разъем USB предназначен исключительно для обслуживания.)

Характеристики USB

- Порт USB: тип A
- Номинальные параметры USB: 5 В пост. тока, 0,5 А
- Поддерживаемые форматы файлов: mp3
- Кодек MP3: MPEG 1 Уровень 2/3, MPEG 2 Уровень 3, MPEG 2.5 Уровень 3
- Частота дискретизации MP3: 16–48 кГц
- Битрейт MP3: 80–320 кбит/с

Технические характеристики беспроводного соединения

- Версия Bluetooth: v5.3
- Профили Bluetooth: A2DP v1.3, AVRCP v1.5
- Диапазон частот передатчика Bluetooth: 2400 МГц–2483,5 МГц
- Мощность передатчика Bluetooth: < 15 дБ/мВт (ЭИИМ)
- Сеть Wi-Fi: IEEE 802.11 a/b/g/n/ac/ax (2,4 ГГц / 5 ГГц)
- Частотный диапазон передатчика 2.4G Wi-Fi: 2412–2472 МГц (2,4 ГГц диапазона ISM, в США 11 каналов, в Европе и других странах 13 каналов)
- Мощность передатчика 2.4G Wi-Fi: < 20 дБ/мВт (ЭИИМ)
- Диапазон частот беспроводного передатчика 2.4G: 2406–2474 МГц
- Мощность беспроводного передатчика 2.4G: < 10 дБ/мВт (ЭИИМ)
- Частотный диапазон передатчика 5G Wi-Fi: 5,15–5,35 ГГц, 5,725–5,825 ГГц
- Мощность передатчика 5G Wi-Fi: 5,15–5,25 ГГц, < 23 дБ/мВт, 5,25–5,35 ГГц < 20 дБ/мВт, 5,725–5,825 ГГц, < 14 дБ/мВт (ЭИИМ)
  Примечание: Диапазон 5,6–5,64 ГГц будет отключен при доставке в Австралию/Новую Зеландию.

Размеры

- Общие размеры звуковой панели (Ш x В x Г): 1163 x 52 x 128 мм (45,8 x 2,0 x 5,0 дюйма)
- Размеры звуковой панели (Ш x В x Г): 854 x 52 x 128 мм (33,6 x 2,0 x 5,0 дюйма)
- Размеры съемного динамика объемного звучания (каждого (Ш x В x Г): 169 x 52 x 128 мм (6,7 x 2,0 x 5,0 дюйма)
- Размеры сабвуфера (Ш x В x Г): 325 x 400 x 325 мм (12,8 x 15,7 x 12,8 дюйма)
- Вес звуковой панели: 5 кг / 11 фунтов
- Вес съемного динамика объемного звучания (каждого): 0,7 кг / 1,6 фунта
- Вес сабвуфера: 8,1 кг / 17,8 фунта
- Размеры упаковки (Ш x В x Г): 980 x 398 x 495 мм (38,58 x 15,67 x 19,49 дюйма)
- Вес с упаковкой: 20,8 кг / 45,9 фунта (EMEA/UK/AU/NZ); 18,08 кг / 41,4 фунта (другие)

* СКЗ при сум. коэф. гарм. 1%: 390 Вт |
** СКЗ при сум. коэф. гарм. 1%: 200 Вт |
*** СКЗ при сум. коэф. гарм. 1%: 2 x 20 Вт |
**** СКЗ при сум. коэф. гарм. 1%: 150 Вт

КАЛИБРОВКА ЗВУКА

1-Я КАЛИБРОВКА | 2-Я КАЛИБРОВКА

ПРИЛОЖЕНИЕ

Подключите свое устройство Android или iOS к сети Wi-Fi и следуйте инструкциям приложения, чтобы завершить настройку колонки.

*Доступность функций будет различаться в зависимости от страны, и не все функции могут быть доступны в вашей стране.

RU

1. Информация об энергопотреблении
   Данное оборудование соответствует регламенту Еврокомиссии (ЕС) 2023/826.
   - Выкл.: Н/П
   - Режим ожидания (когда все беспроводные соединения деактивированы): < 0,5 Вт
   - Режим ожидания в сети для саундбара: < 2,0 Вт
2. Период времени, после которого функция управления питанием автоматически переводит оборудование в следующий режим:

Выкл.	Н/П	
Режим ожидания	Когда все проводные порты отключены и все беспроводные сетевые соединения деактивированы	Переход в режим ожидания через 10 минут
Режим ожидания в сети	Когда активировано любое беспроводное сетевое соединение	Переход в режим ожидания в сети после 10 минут бездействия в рабочем режиме

3. Если данное оборудование имеет беспроводные сетевые соединения:
   Активация беспроводных сетевых подключений:
   - Переключить в беспроводной режим (Bluetooth, Google Cast, AirPlay трансляция аудио и т. д.).
   - Устройство перейдет в сетевой режим ожидания через 10 минут бездействия, после чего его можно будет повторно активировать через Wi-Fi-соединение с помощью энергопотребляющих устройств (например, плееров, мобильных телефонов и т. д.).

   Деактивация беспроводных сетевых подключений:
   - Сначала нажмите и удерживайте кнопку на пульте дистанционного управления более 5 секунд;
   - Затем долго нажмите кнопку на пульте дистанционного управления в течение более 5 секунд.
4. Информация о рекомендуемом внешнем адаптере (для SURROUND):
   - Адаптер питания с номинальной выходной мощностью: 5,0 В постоянного тока, 2,5–10,0 Вт
   - Показатель энергоэффективности прибора: уровень VI или соответствует соответствующим региональным или национальным законам и правилам.

ZH-CN

1. 功耗信息
   本设备符合欧盟委员会法规 (EU) 2023/826 的要求。
   - 关机：不适用
   - 待机 (所有无线连接均已停用时)：< 0.5 W
   - 回音壁音箱的联网待机：< 2.0 W
2. 电源管理功能将设备自动切换到以下模式的时间段：

关机	不适用	
待机	所有有线端口断开，所有无线网络连接停用	10 分钟后切换到待机模式。
联网待机	无线网络连接已激活	在工作模式下，10 分钟无操作后，将切换到联网待机模式

3. 如果本设备已接入无线网络：
   如何激活无线网络连接：
   - 切换到无线模式 (蓝牙、Google Cast、AirPlay 流转音频等)；
   - 设备将在无活动 10 分钟后进入联网待机状态，之后可以通过 Wi-Fi 连接已开启的设备 (例如播放器、手机等) 重新激活。

   如何停用无线网络连接：
   - 首先按住遥控器上的 键 5 秒钟以上；
   - 然后按住遥控器上的 键 5 秒钟以上。
4. 推荐的外部适配器信息 (适用于 SURROUND 系列音箱)：
   - 带额定输出的电源适配器：5.0 V 直流，2.5 W - 10.0 W
   - 能效等级：VI 级或符合相应的地区或国家法律法规。

ZH-TW

1. 功耗資訊
   本設備符合歐洲委員會法規 (EU) 2023/826。
   - 關閉：不適用
   - 待命 (所有無線連線均被停用時)：< 0.5 W
   條形音箱的網路待命：< 2.0 W
2. 電源管理功能將設備自動切換為以下狀態後的時間段：

關閉	不適用	
待命	當所有有線連接埠都斷開連接且所有無線網路連線被停用時	10 分鐘後切換到待命模式。
網路待命	當任何無線網路連線被啟用時	在操作模式下閒置 10 分鐘後切換至網路待命模式

3. 如果本設備具有無線網路連線：
   如何啟用無線網路連線：
   - 切換到無線模式 (藍牙、Google Cast、AirPlay 投射音訊等)。
   - 產品將在保持停用 10 分鐘後進入網路待命模式，此後可透過能耗產品 (例如播放機、手機等) 的 Wi-Fi 連線來重新啟動。

   如何停用無線網路連線：
   - 首先按下並保持遙控 按鈕超過5秒；
   - 長按遙控 按鈕超過5秒；
4. 推薦的外部配接器資訊 (適用於 SURROUND)：
   - 帶額定輸出的電源配接器：5.0 V DC、2.5 W - 10.0 W
   - 能效額定值：VI 級，或遵守對應的地區或國家法律法規。

ID

1. Informasi tentang konsumsi daya
   Alat ini sudah mematuhi Peraturan Komisi Eropa (UE) 2023/826.
   - Mati: Tidak Ada
   - Siaga (ketika semua koneksi nirkabel dinonaktifkan): < 0,5 W
   - Siaga dalam jaringan untuk Soundbar: < 2,0 W
2. Periode waktu sebelum fungsi manajemen daya mengubah peralatan secara otomatis menjadi:

Mati	Tidak Ada	
Siaga	Apabila semua port berkabel diputus dan semua sambungan jaringan nirkabel dinonaktifkan	Masuk ke mode siaga setelah 10 menit
Siaga dalam jaringan	Saat ada koneksi jaringan nirkabel yang diaktifkan	Masuk ke mode siaga dalam jaringan jika tidak ada aktivitas dalam mode operasional selama 10 menit

3. Jika alat ini memiliki koneksi jaringan nirkabel:
   Cara mengaktifkan koneksi jaringan nirkabel:
   - Pindah ke mode nirkabel (Bluetooth, Google Cast, transmisi audio AirPlay & dll).
   - Produk akan beralih ke mode siaga dalam jaringan jika tidak ada aktivitas selama 10 menit. Setelah itu, produk dapat diaktifkan kembali melalui koneksi Wi-Fi menggunakan perangkat yang aktif (mis. pemutar, ponsel, dll).

   Cara menonaktifkan koneksi jaringan nirkabel:
   - Pertama, tekan dan tahan pada remote kontrol selama lebih dari 5 detik;
   - Kemudian tekan lama pada remote kontrol selama lebih dari 5 detik.
4. Informasi Adaptor eksternal yang direkomendasikan (untuk SURROUND):
   - Adaptor daya dengan tingkat ouput: 5,0 V DC, 2,5 W–10,0 W
   - Tingkat efisiensi energi: tingkat VI atau sesuai dengan undang-undang dan peraturan wilayah atau nasional terkait.