Инструкция к DJI Osmo Mobile 8 на русском

Инструкция производителя на русском языке.

Купить Стабилизатор DJI Osmo Mobile 8 (Advanced Tracking Combo) →

Опубликовано магазином SAVE & SALE — savensale.ru

DJI OSMO MOBILE 8

Руководство пользователя

v1.0 2025.11

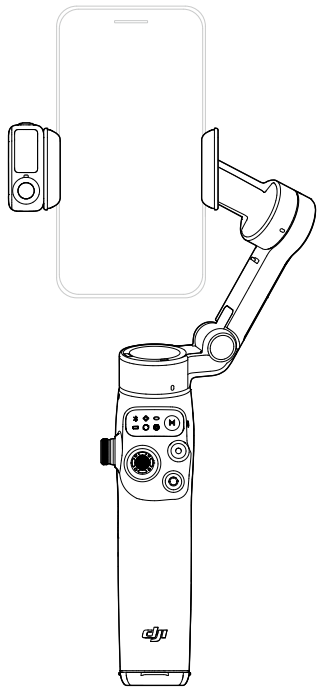

Настоящий документ охраняется авторским правом DJI. Все права защищены. Если иное не разрешено DJI, вы не имеете права использовать или разрешать другим использовать документ или любую его часть путем воспроизведения, передачи или продажи документа. К этому документу и его содержанию рекомендуется обращаться только как к инструкциям по эксплуатации продуктов DJI. Этот документ не должен использоваться для других целей.

В случае расхождения между различными версиями версия на английском языке имеет преимущественную силу.

Поиск по ключевым словам

Для поиска нужной темы воспользуйтесь ключевыми словами, например «аккумулятор» или «установка». Если вы читаете этот документ в программе Adobe Acrobat Reader, нажмите Ctrl+F при работе в системе Windows или Command+F при работе в системе Mac, чтобы начать поиск.

Поиск раздела

Полный список разделов представлен в содержании. Для перехода к разделу нажмите на него.

Печать данного документа

Данный документ поддерживает печать в высоком разрешении.

 © DJI, 2025. Все права защищены.

Об использовании данного руководства

Обозначения

⚠ Важно

Советы и рекомендации

Справочная информация

Ознакомьтесь перед использованием

DJI™ предоставляет обучающие видеоролики и следующие документы.

1. *«Руководство по технике безопасности»*
2. *«Краткое руководство»*
3. *«Руководство пользователя»*

Перед первым использованием рекомендуется посмотреть все обучающие видеоролики, а также прочитать *«Руководство по технике безопасности»*. Перед первым использованием обязательно изучите *«Краткое руководство»* пользователя, дополнительную информацию см. в настоящем *«Руководство пользователя»*.

Учебные видеоролики

Перейдите по указанной ниже ссылке или отсканируйте QR-код справа, чтобы посмотреть обучающие видеоролики, в которых показано, как безопасно использовать аппарат:

https://www.dji.com/osmo-mobile-8/video

© DJI, 2025. Все права защищены.

Содержание

Об использовании данного руководства 3

Обозначения 3
Ознакомьтесь перед использованием 3
Учебные видеоролики 3

1 Параметры изделия 6

1.1 Osmo Mobile 8 6
1.2 Многофункциональный модуль 7

2 Первое использование 8

2.1 Зарядка 8
2.2 Раскладка 8
2.3 Установка телефона 9
2.4 Подключение к приложению DJI Mimo 10
2.5 Обновление встроенного ПО 11

3 Основные функции 12

3.1 Кнопки и разъемы 12
3.2 Индикаторы 15
3.3 Жесты для рукоятки 17
3.4 Режимы следования 19
3.5 Автоматическое панорамирование и наклон 20
3.6 Зарядка телефона 22
3.7 Хранение данных 23

4 Расширенные функции 24

4.1 Многофункциональный модуль 24
Установка и удаление 24
Установка и удаление 25
Слежение 26
Съемка 27
Подсветка 28
Подключение к беспроводным микрофонам 29
Зарядка телефона 31
Индикаторы 31
Обновление встроенного ПО 32
4.2 Отслеживание Apple DockKit 32
4.3 Пульт управления с Apple Watch 35

5 Техническое обслуживание 37

© DJI, 2025. Все права защищены.

6 Приложение 38
6.1 Технические характеристики 38
6.2 Совместимость телефона 38

© DJI, 2025. Все права защищены.

1 Параметры изделия

1.1 Osmo Mobile 8

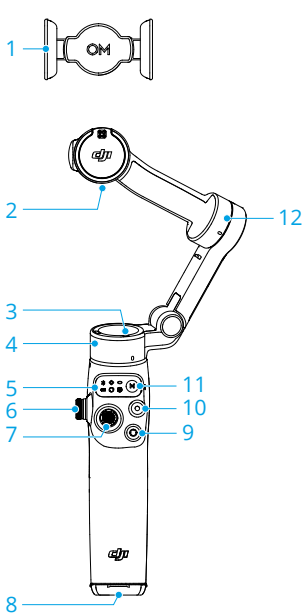

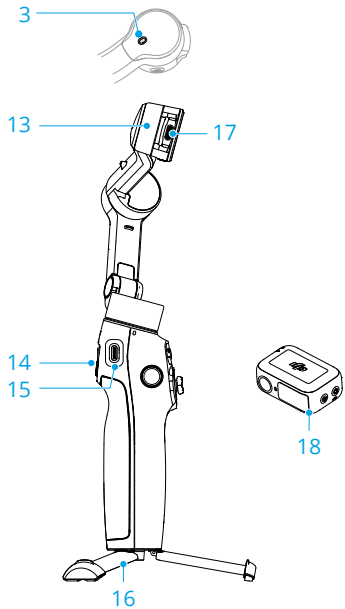

1. Магнитный держатель для телефона
2. Отверстие для крепления противовеса
3. Индикатор состояния функций
4. Мотор оси поворота
5. Панель статуса
6. Боковое колесико
7. Джойстик
8. Порт с резьбой UNC 1/4"-20
9. Кнопка переключения
10. Кнопка записи / спуска затвора
11. Кнопка питания/M
12. Мотор оси наклона
13. Мотор оси крена
14. Курковый переключатель
15. Порт зарядки (USB-C)
16. Встроенный штатив
17. Выходной порт (USB-C)
18. Многофункциональный модуль DJI OM

• Многофункциональный модуль DJI OM далее именуется «Многофункциональный модуль».

 © DJI, 2025. Все права защищены.

1.2 Многофункциональный модуль

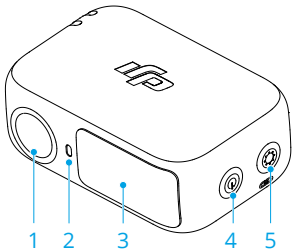

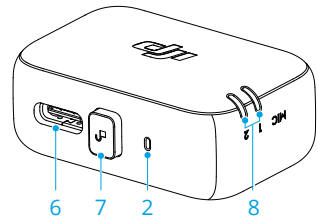

1. Камера слежения
2. Индикатор состояния камеры
3. Подсветка
4. Кнопка управления яркостью
5. Управление цветовой температурой/кнопка сопряжения по Bluetooth
6. Разъем для передачи аудиоданных/разъем зарядки телефона (USB-C)
7. Кнопка отсоединения
8. Индикатор состояния беспроводного микрофона

© DJI, 2025. Все права защищены.

2 Первое использование

2.1 Зарядка

Когда устройство полностью зарядится, индикаторы уровня заряда аккумулятора погаснут.

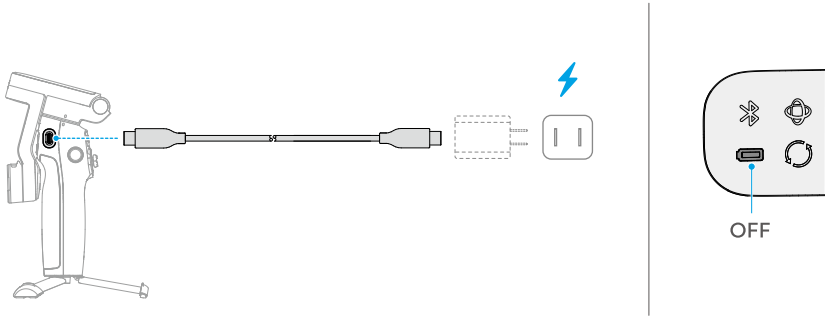

2.2 Раскладка

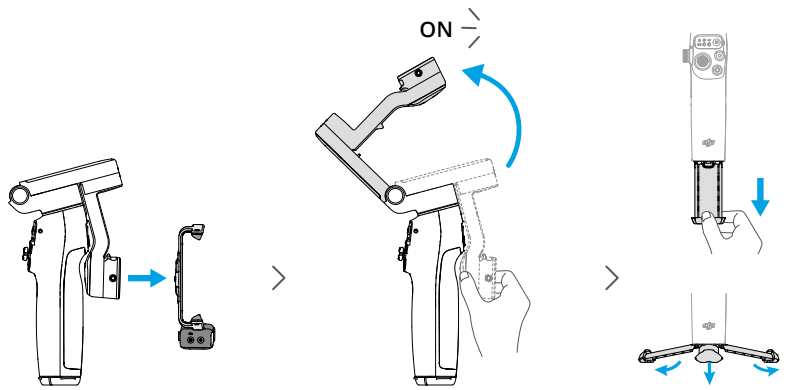

- Встроенный штатив подходит для установки на ровных стабильных поверхностях при отсутствии ветра. В других условиях рекомендуется подключить Рукоятка/штатив DJI OM (продается отдельно) к нижней части стабилизатора.

© DJI, 2025. Все права защищены.

Раскладывая встроенный монопод, обязательно установите мотор поворота на одном уровне с землей. Это обеспечивает надлежащий баланс после установки телефона на стабилизатор.

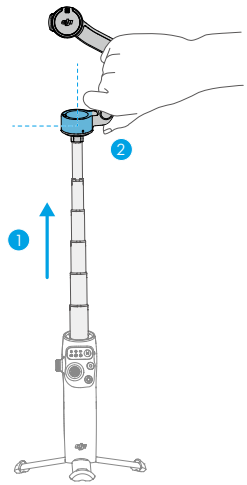

2.3 Установка телефона

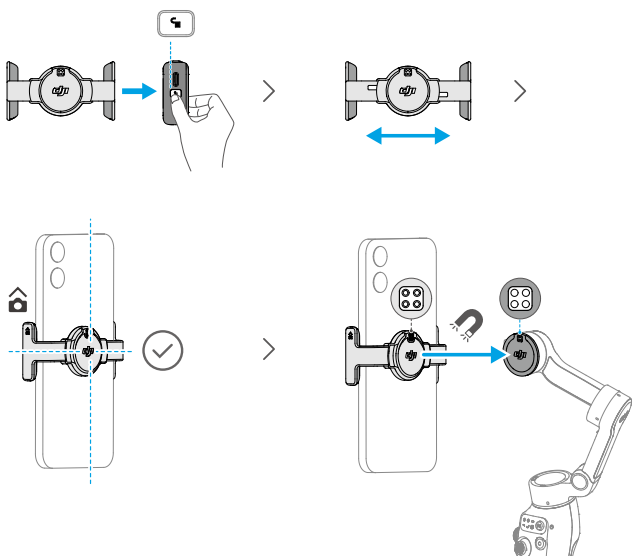

© DJI, 2025. Все права защищены.

Постоянное горение индикатора режима стабилизатора (/ / /) указывает на то, что стабилизатор выполняет стабилизацию телефона. Если индикатор не загорается после установки телефона, нажмите на кнопку «M», чтобы обеспечить стабилизацию.

2.4 Подключение к приложению DJI Mimo

1. Отсканируйте QR-код, чтобы загрузить приложение DJI Mimo.

2. Включите функцию Bluetooth на телефоне, откройте DJI Mimo и подсоедините к стабилизатору.

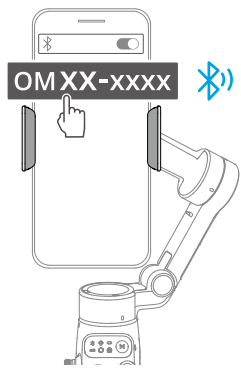

- Список поддерживаемых приложением DJI Mimo версий операционных систем Android и iOS см. на веб-странице https://www.dji.com/downloads/djiapp/dji-mimo.

© DJI, 2025. Все права защищены.

- Интерфейс и функции DJI Mimo могут измениться при обновлении версии программного обеспечения. Поддерживаемые возможности зависят от используемой версии программного обеспечения.

Если подключение по Bluetooth завершается ошибкой, попробуйте выполнить следующие действия.

1. Перейдите в раздел настроек Bluetooth на телефоне. Удалите все существующие подключения к стабилизатору и удалите устройство.
2. Выполните сброс Bluetooth для стабилизатора.
3. Коснитесь имени нового устройства в разделе настроек Bluetooth. После подключения повторно запустите DJI Mimo.

2.5 Обновление встроенного ПО

В случае выхода новой версии ПО в DJI Mimo появится соответствующее уведомление. Коснитесь сообщения и следуйте указаниям на экране, чтобы обновить ПО.

Перед обновлением убедитесь в том, что индикатор уровня заряда аккумулятора постоянно горит зеленым. НЕ выходите из DJI Mimo во время обновления.

При сбое обновления перезагрузите DJI Mimo, повторно установите соединение по Bluetooth и повторите попытку.

© DJI, 2025. Все права защищены.

3 Основные функции

3.1 Кнопки и разъемы

Следующие функции созданы на основе DJI Mimo. Отдельные функции в системной камере не поддерживаются на некоторых моделях телефона. Дополнительные сведения см. в https://www.dji.com/osmo-mobile-8.

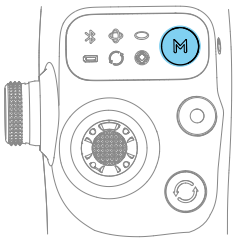

Кнопка питания/M

При выключенном питании

Когда стабилизатор сложен, нажмите один раз: Проверить уровень заряда аккумулятора.

Когда стабилизатор в раскрытом состоянии, нажмите один раз: включение питания

При включенном питании

Нажмите один раз: переключение между режимами стабилизатора

Нажмите три раза для входа в режим ожидания (нажмите любую кнопку для выхода)

Нажмите и удерживайте, чтобы выключить устройство

* Кнопка M также может управлять зарядкой телефона с помощью стабилизатора или Многофункциональный модуль.

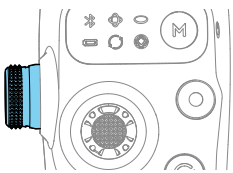

Боковое колесико

Нажмите один раз: Переключение между режимами фокусировки, зума или зума джойстиком.

Вращение: управление фокусом или зумом

В режиме зумирования джойстиком перемещайте джойстик вертикально для управления зумом.

* Боковое колесико может управлять подсветкой при использовании вместе с Многофункциональный модуль.

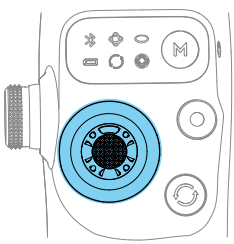

Джойстик

Перемещайте по вертикали и горизонтали для наклона и поворота мобильного телефона. Направление движения джойстика можно настроить в приложении DJI Mimo.

Дважды нажмите джойстик влево или вправо, и стабилизатор автоматически повернется.

© DJI, 2025. Все права защищены.

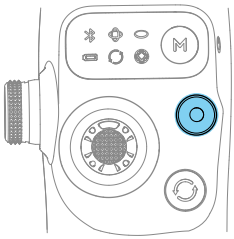

Кнопка записи / спуска затвора

Нажмите один раз в режиме камеры: Сделать фото или начать/остановить запись

Нажмите один раз в других режимах: Вернуться в режим камеры

Нажмите два раза: Сделать фото во время записи

Нажмите и удерживайте для серийной съемки в режиме фото.

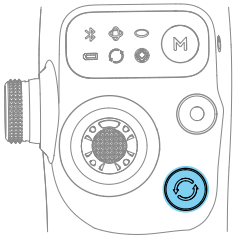

Кнопка переключения

Нажмите один раз для переключения между фронтальной и задней камерами.

Нажмите два раза для переключения между альбомным и портретным режимами

Нажмите три раза для переключения между режимами фотосъемки и записи.

Нажмите и удерживайте: Просмотр воспроизведения.

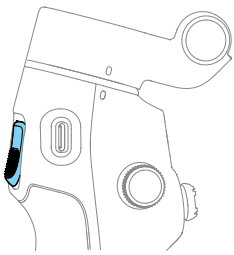

Курковый переключатель

Нажмите один раз для запуска или остановки функции ActiveTrack.

Нажмите два раза для центровки стабилизатора

Нажмите три раза: Поворот телефона на 180 градусов в горизонтальной плоскости.

Нажмите один раз, а затем нажмите и удерживайте, чтобы настроить скорость следования на быстрый режим. Отпустите, чтобы выйти.

Нажмите и удерживайте, чтобы перейти в режим блокировки. Отпустите, чтобы выйти.

© DJI, 2025. Все права защищены.

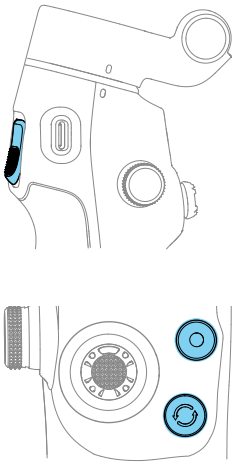

Комбинация
Нажмите кнопку переключения, кнопку спуска затвора/записи и курковый переключатель одновременно и удерживайте более одной секунды, чтобы сбросить соединение Bluetooth и подключиться повторно.

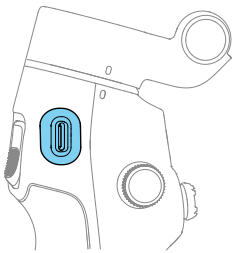

Порт зарядки (USB-C)
Зарядка стабилизатора

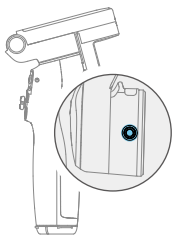

Отверстие для крепления противовеса
Для установки противовесов, когда на телефон установлен тяжелый модуль объектива или фильтры для объектива.

* Обратитесь в официальную техническую поддержку для приобретения противовесов.

 © DJI, 2025. Все права защищены.

3.2 Индикаторы

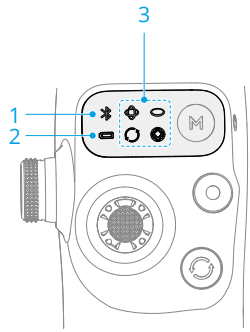

1. **Индикатор состояния системы**

	Пульсирует зеленым	Bluetooth выключен
	Зеленый индикатор горит непрерывно	Bluetooth включен

2. **Индикатор уровня заряда аккумулятора**

	Частое мигание красным	≤ 5 %
	Красный индикатор горит непрерывно	6–19 %
	Желтый индикатор горит непрерывно	20–60 %
	Зеленый индикатор горит непрерывно	> 60 %

3. **Индикатор режима стабилизатора**

	Вкл	PTF
	Вкл	PF
	Вкл	FPV
	Вкл	SpinShot
	Мигает попеременно	Обновление ПО
	Мигает одновременно	Не удалось обновить ПО, или отображается аномальное состояние

© DJI, 2025. Все права защищены.

4. **Индикатор состояния функций**

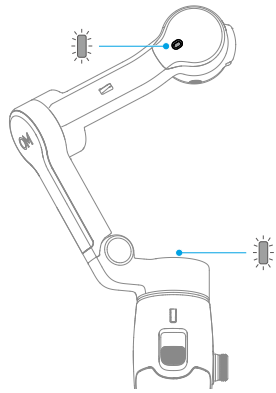

 © DJI, 2025. Все права защищены.

3.3 Жесты для рукоятки

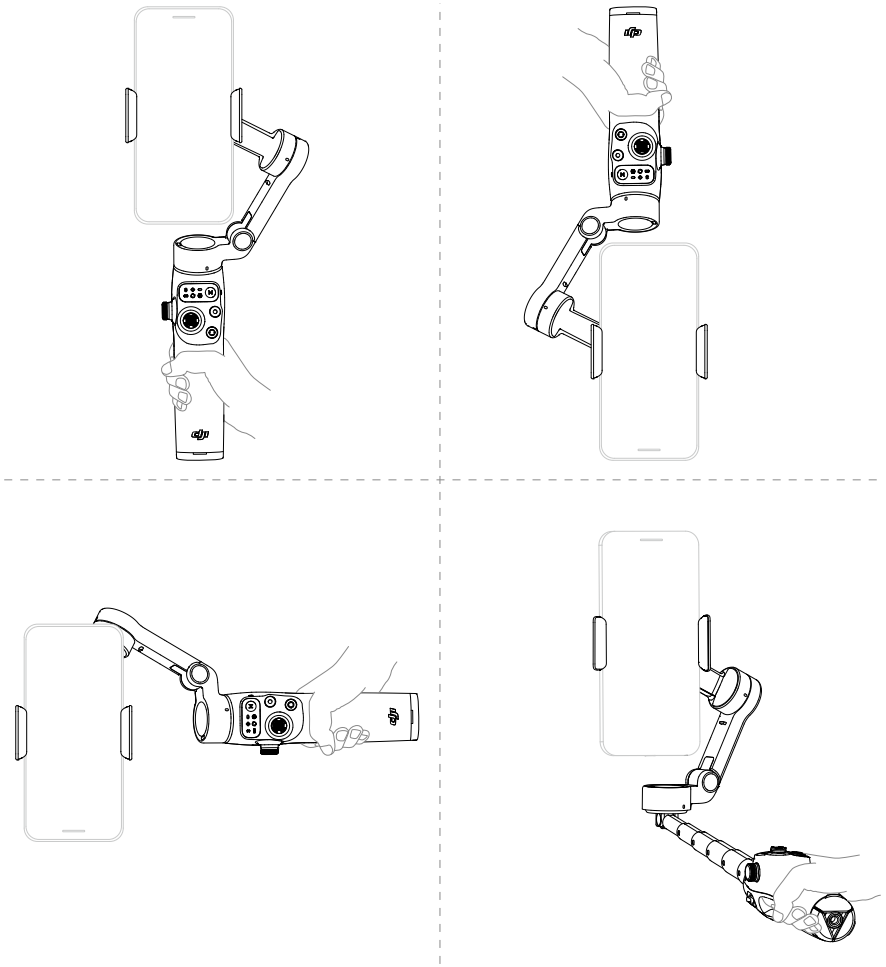

- Жесты для рукоятки применяются как в альбомной, так и в портретной ориентации.
- Если встроенный штатив разложен, держитесь за рукоятку, чтобы обеспечить стабильность. НЕ держитесь только за штатив.

© DJI, 2025. Все права защищены.

- Встроенный удлинитель у Osmo Mobile 8 можно использовать для низкоугольной съемки. Нажмите, чтобы посмотреть видеоуроки.

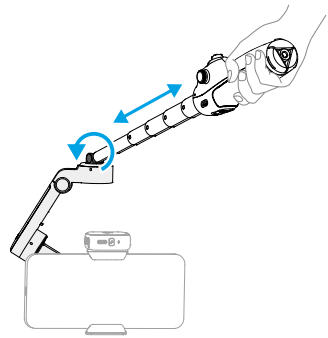

© DJI, 2025. Все права защищены.

3.4 Режимы следования

Нажмите, чтобы просмотреть обучающие видео.

Режим следования	Эффект
PTF (следование по осям поворота и наклона)	①+②
PF (следование по оси поворота)	①
FPV (следование по осям поворота, наклона и крена)	① + ② + ③
Режим SpinShot	① + ② + ③ + ④
Блокировка	Телефон не следует за движениями рукоятки



① Поверните рукоятку в горизонтальной плоскости, чтобы запустить функцию следования для телефона

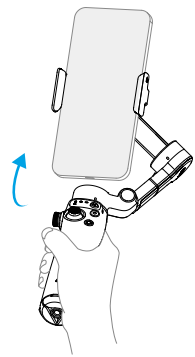

② Покачайте рукоятку назад и вперед, чтобы запустить функцию следования для телефона

© DJI, 2025. Все права защищены.

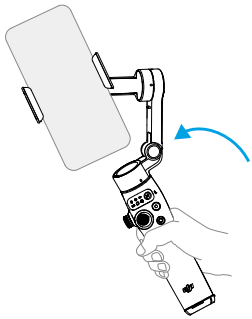

③ Поверните рукоятку в вертикальной плоскости, чтобы запустить функцию следования для телефона

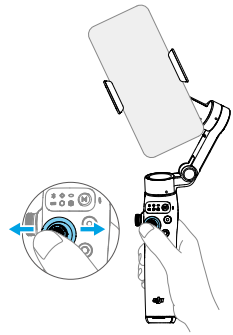

④ Направьте джойстик влево или вправо, чтобы вращать телефон в вертикальной плоскости

3.5 Автоматическое панорамирование и наклон

Дважды нажмите джойстик влево или вправо, и стабилизатор автоматически выполнит панорамирование или наклон в различных режимах следования.

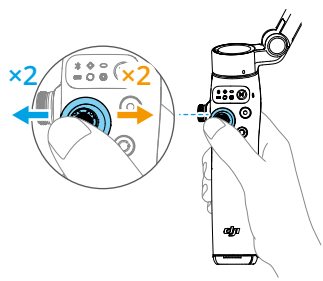

 © DJI, 2025. Все права защищены.

PTF / PF / FPV

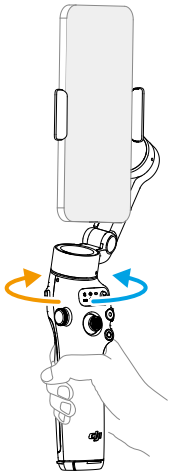

Автоматическое панорамирование на 360°

Циркуль

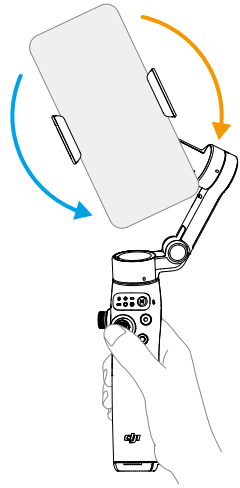

Вращение останавливается при достижении предела стабилизатора.

Дважды нажмите кнопку спуска, чтобы остановить вращение и центрировать стабилизатор.

© DJI, 2025. Все права защищены.

3.6 Зарядка телефона

- Убедитесь, что стабилизатор имеет достаточный уровень заряда (индикатор: или).

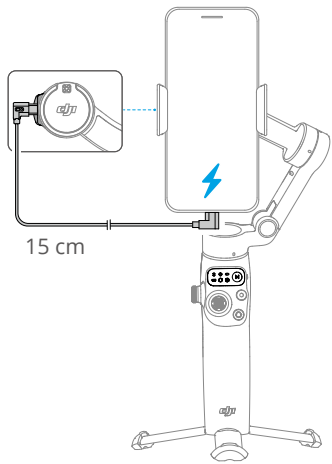

 © DJI, 2025. Все права защищены.

3.7 Хранение данных

- Для Osmo Mobile 8: разложите монопод, прежде чем выполнить следующие действия.
- Когда стабилизатор отключится, он автоматически повернется в положение складывания. Удалите одновременно телефон, держатель для телефона и Многофункциональный модуль. При следующем использовании подсоедините их как целый комплект и разложите стабилизатор, чтобы начать съемку.

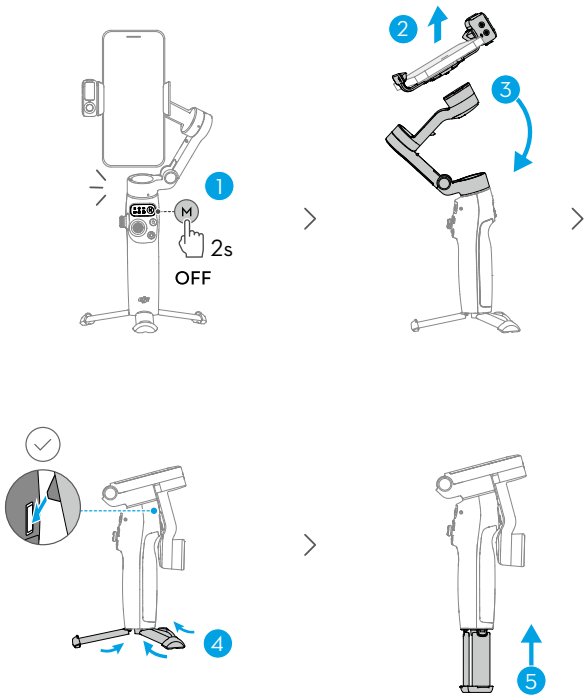

© DJI, 2025. Все права защищены.

4 Расширенные функции

4.1 Многофункциональный модуль

Установка и удаление

Пример ①
Съемка фото- и видеоселфи

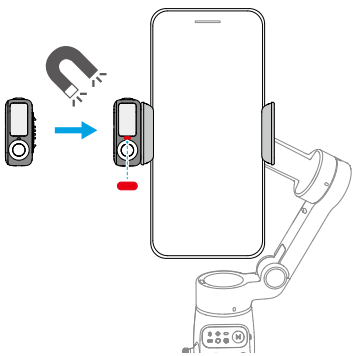

Пример ②
Съемка фотографий и видео других людей

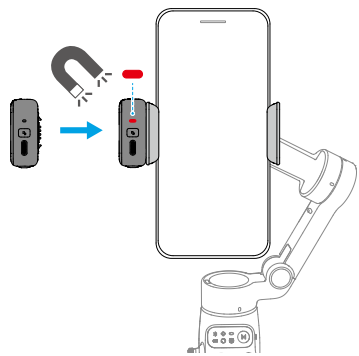

- Если индикатор на предыдущем рисунке не включается после установки Многофункциональный модуль, убедитесь в том, что метки на стабилизаторе и держателе для телефона выровнены по отношению друг к другу.
- Если Многофункциональный модуль неактивен более пяти минут, он автоматически переходит в режим сна, а индикатор гаснет. Для выхода из режима сна нажмите кнопку блокировки на стабилизаторе.

© DJI, 2025. Все права защищены.

Не блокируйте заднюю камеру во время съемки в альбомном режиме.

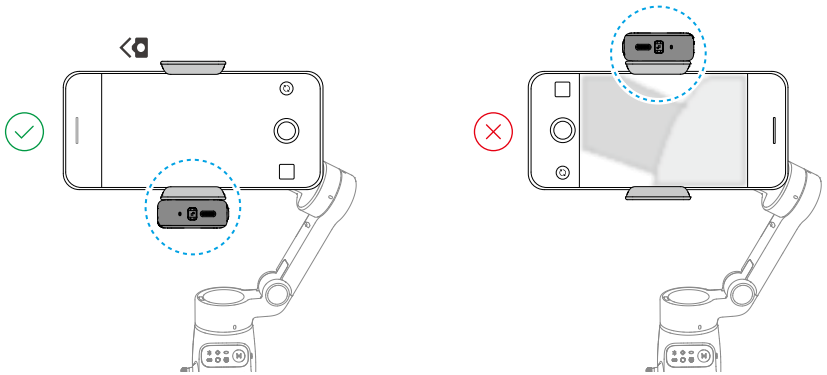

Удаление Многофункциональный модуль:

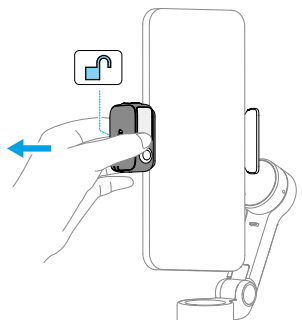

Установка и удаление

Многофункциональный модуль позволяет включить отслеживание в системной камере и сторонних приложениях камеры, не используя DJI Mimo.

- Многофункциональный модуль поддерживает отслеживание людей, кошек и собак.
- Функции отслеживания и съемки в Многофункциональный модуль отключены в DJI Mimo.

- Направления камеры отслеживания Многофункциональный модуль и камеры телефона на объект. Например, обе камеры используются для съемки селфи в следующих иллюстрациях.

© DJI, 2025. Все права защищены.

- Чтобы обеспечить оптимальное распознавание жестов, следует соблюдать расстояние 0,5–3 м от камеры слежения до объекта.
- В процессе слежения следует соблюдать расстояние 0,5–8 м от камеры слежения до объекта.

Слежение

1. Включите функцию Bluetooth на телефоне и подсоедините его к стабилизатору.

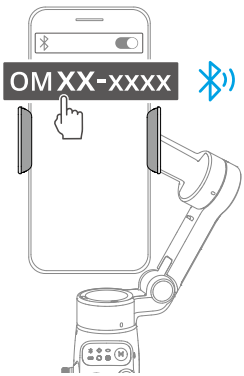

2. Включение слежения: покажите жест на камеру или нажмите на кнопку блокировки. Индикатор будет постоянно гореть зеленым.

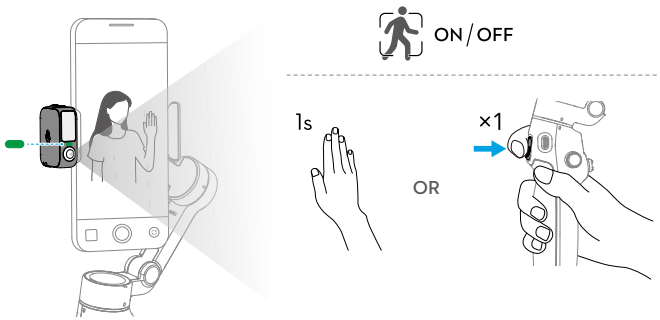

3. Отрегулируйте композицию во время слежения.

© DJI, 2025. Все права защищены.

- Способ 1. Используйте джойстик.
- Способ 2. Используйте жесты руки.

  Покажите жест на камеру. Индикатор будет постоянно гореть желтым, слежение будет автоматически приостановлено. Объект может перемещаться в выбранное положение в кадре.

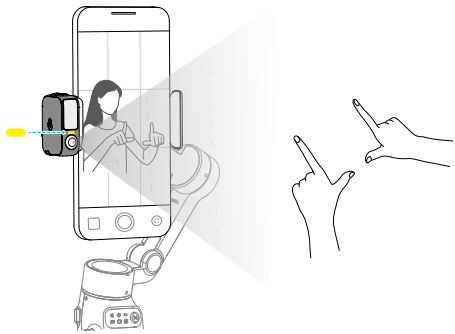

  Покажите жест еще раз, чтобы подтвердить выбор композиции. Индикатор будет постоянно гореть зеленым, слежение будет автоматически возобновлено.

  Чтобы восстановить композицию по умолчанию для каждого метода, дважды нажмите на кнопку блокировки.

4. Прекращение слежения: покажите жест или еще раз нажмите на кнопку блокировки. Индикатор будет постоянно гореть красным.

Съемка

Как при включенной, так и при выключенной функции слежения можно использовать жест , чтобы начать обратный отсчет для съемки фотографии или

© DJI, 2025. Все права защищены.

начала/прекращения записи. Индикатор будет мигать желтым в ходе обратного отсчета.

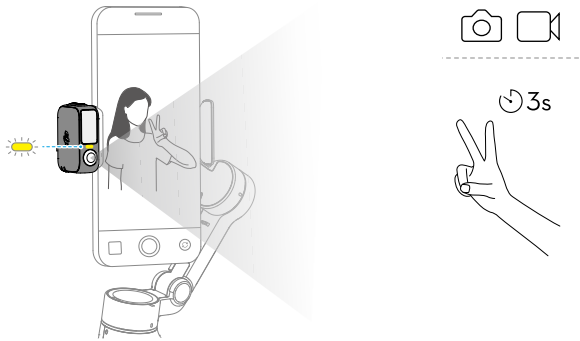

Подсветка

Убедитесь, что Многофункциональный модуль правильно установлен.

Регулировка яркости:



Регулировка цветовой температуры:

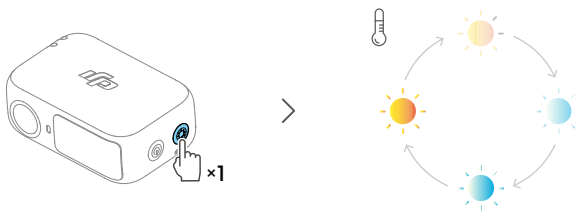

Osmo Mobile 8 позволяет управлять подсветкой в Многофункциональный модуль с помощью бокового колесика:

© DJI, 2025. Все права защищены.

- Нажатие с удержанием: включение/отключение подсветки
- Повернуть: регулировка яркости или цветовой температуры

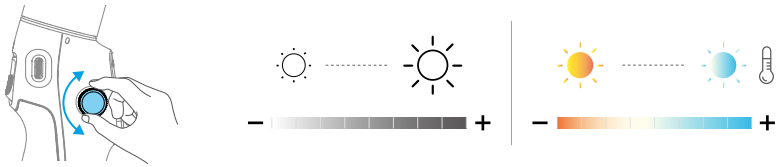

- Однократное нажатие: переключение между управлением яркостью и управлением цветовой температурой
- Два нажатия в DJI Mimo: настройте действие при повороте бокового колесика, чтобы управлять фокусом/зумом или яркостью/цветовой температурой

Подключение к беспроводным микрофонам

Многофункциональный модуль может подключаться к двум беспроводным микрофонным передатчикам (далее — «передатчики»). Оба передатчика должны быть одной и той же модели. Поддерживаемые передатчики:

- DJI Mic 3
- DJI Mic Mini
- DJI Mic 2

© DJI, 2025. Все права защищены.

1. Подключите Многофункциональный модуль к телефону.

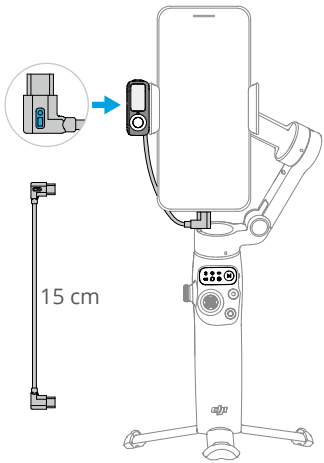

2. Включите сопряжение по Bluetooth для Многофункциональный модуль.

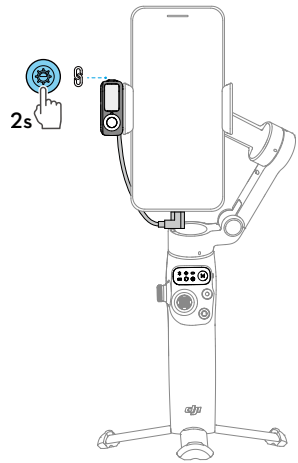

3. Включите передатчик и установите режим сопряжения. Для получения дополнительной информации см. Руководство пользователя соответствующего микрофона на официальном веб-сайте.

- DJI Mic Mini / DJI Mic 3 : Режим сопряжения с приемником.
- DJI Mic 2: Режим сопряжения по Bluetooth.

4. После сопряжения индикатор Многофункциональный модуль загорится зеленым цветом. Индикатор передатчика переходит в состояние сопряжения в соответствующем режиме. Теперь можно начать запись.

- Чтобы кабель, соединяющий Многофункциональный модуль и телефон, не повредил стабилизатор, необходимо согнуть кабель соответствующим образом. Обязательно используйте кабель, входящий в комплект поставки.
- iPhone 14 и более ранние модели: для подключения к Многофункциональный модуль требуется кабель USB-C-Lightning (продается отдельно).
- Вы можете настроить настройки беспроводного микрофона в DJI Mimo.

 © DJI, 2025. Все права защищены.

Зарядка телефона

- Убедитесь, что стабилизатор имеет достаточный уровень заряда (индикатор: или).

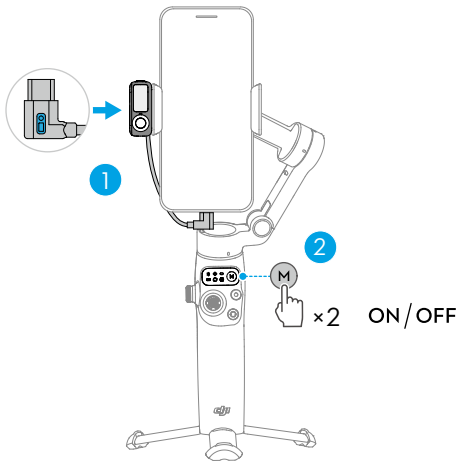

Индикаторы

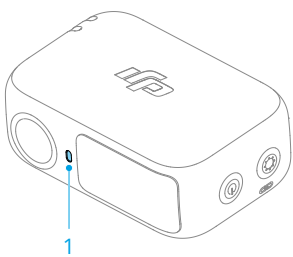

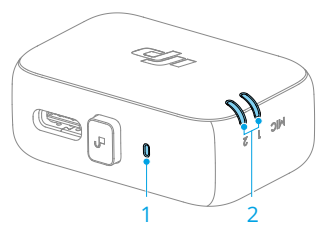

1. Индикатор состояния камеры		
—	Красный индикатор горит непрерывно	Слежение отключено, или объект потерян
—	Зеленый индикатор горит непрерывно	Объект отслеживается

© DJI, 2025. Все права защищены.

	Мигает зеленым	Объект временно потерян
	Желтый индикатор горит непрерывно	Выполняется регулировка композиции
	Желтый индикатор мигает	Обратный отсчет для съемки фотографий или записи видео
2. Индикатор состояния беспроводного микрофона		
	Часто мигает зеленым	Для Многофункциональный модуль выполняется сопряжение с передатчиком
	Медленно мигает зеленым	Для Многофункциональный модуль выполнено сопряжение с передатчиком, но не выполнено подключение к телефону с помощью кабеля
	Зеленый индикатор горит непрерывно	Готово для записи звука
	Красный индикатор горит непрерывно	Уровень заряда аккумулятора сопряженного передатчика ниже 10 %
	Желтый индикатор горит непрерывно	Шумоподавление включено для сопряженного передатчика

Обновление встроенного ПО

Убедитесь, что Многофункциональный модуль правильно установлен.

Если для обновления ПО стабилизатора используется DJI Mimo, одновременно с ним обновляется также ПО модуля. Дождитесь завершения обновления.

4.2 Отслеживание Apple DockKit

Пользователи iPhone могут подключиться к стабилизатору через NFC (ближнюю бесконтактную связь) и использовать функцию отслеживания на основе Apple DockKit, без необходимости использования Многофункциональный модуль. Эта функция поддерживает системную камеру и сторонние приложения. Для получения подробных инструкций посмотрите обучающие видео.

⚠ • Требования к устройству:

 © DJI, 2025. Все права защищены.

  - Модель: iPhone 12 или новее, за исключением iPhone SE (3-го поколения) и iPhone 16e.
  - Система: iOS 18.5 или выше.
- Эту функцию нельзя использовать одновременно с функцией отслеживания Многофункциональный модуль или DJI Mimo.
- Обратитесь к списку совместимости для получения дополнительной информации о сторонних приложениях, поддерживающих Apple DockKit.

Сопряжение DockKit

1. Разблокируйте телефон и оставайтесь на главном экране. Убедитесь, что подключение к сети нормальное. Включите Bluetooth и NFC.
2. Разложите стабилизатор. Приложите область NFC телефона к области NFC стабилизатора. Дождитесь всплывающего окна и следуйте инструкциям.

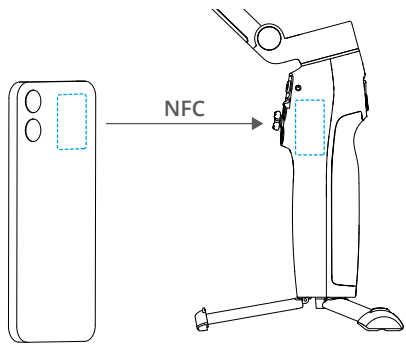

© DJI, 2025. Все права защищены.

3. Снимите Многофункциональный модуль и затем прикрепите телефон к стабилизатору.

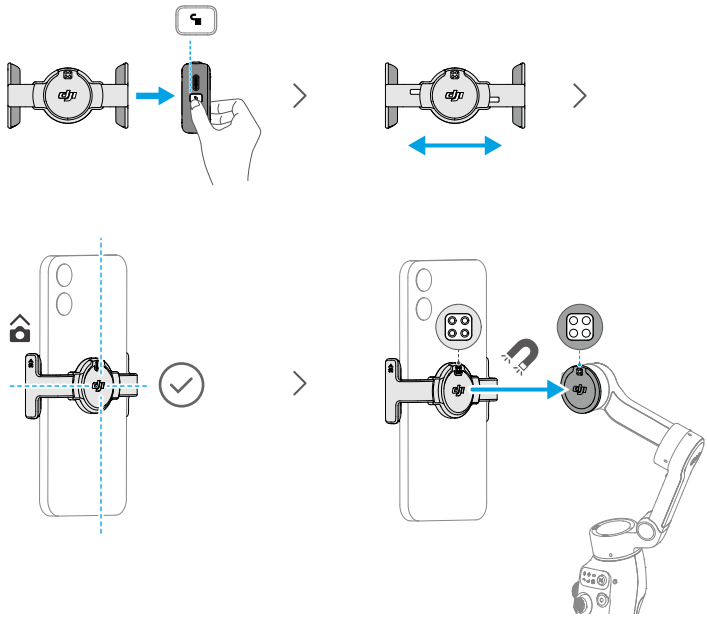

4. Стабилизатор кивнет при успешном сопряжении.

Для сопряжения с другим телефоном сбросьте Bluetooth стабилизатора перед сопряжением.

Включение отслеживания

Откройте системную камеру, отслеживание начнется автоматически, когда объект войдет в кадр.

Нажмите на курок один раз, чтобы включить или отключить отслеживание DockKit.

Apple Watch можно использовать для дистанционного управления, если они сопряжены с телефоном. *

* Для часов требуется WatchOS версии 11 или новее.

 © DJI, 2025. Все права защищены.

Индикатор состояния функций

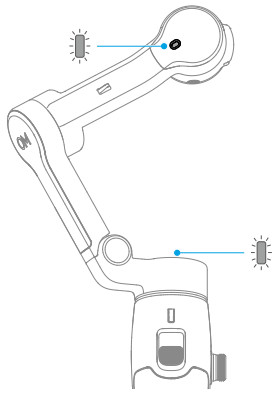

Состояние сопряжения DockKit [1]		
	Медленно мигает белым	NFC не сопряжено
	Быстро мигает белым	NFC сопряжение
	Белый индикатор горит непрерывно	NFC успешно сопряжено
Состояние отслеживания DockKit		
	Непрерывно горит зеленым	DockKit включен, но не отслеживает. Отслеживание автоматически начнется, когда объект войдет в кадр.
	Пульсирует зеленым	Отслеживание DockKit
	Выкл.	DockKit отключен

[1] Отключено по умолчанию. Измените настройки индикатора состояния в DJI Mimo.

4.3 Пульт управления с Apple Watch

Можно использовать DJI Mimo в Apple Watch, чтобы просматривать канал камеры, управлять стабилизатором и удаленно включать функцию ActiveTrack.

1. Выполните сопряжение Apple Watch с телефоном и установите DJI Mimo на обоих устройствах.
2. Запустите DJI Mimo на телефоне, подключите его к стабилизатору и перейдите в вид с камеры.
3. Запустите DJI Mimo в Apple Watch, чтобы активировать пульт управления.

© DJI, 2025. Все права защищены.

- Не выносите устройства за пределы радиуса действия Bluetooth.
- Чтобы просмотреть совместимые устройства Apple Watch, перейдите на страницу https://www.dji.com/osmo-mobile-8/faq.

 © DJI, 2025. Все права защищены.

5 Техническое обслуживание

⚠
- В случае возгорания устройство следует тушить водой, песком, пожарным покрывалом или порошковым огнетушителем.
- Запрещается разбирать или прокалывать устройство. Это может привести к течи, возгоранию или взрыву.

- Для очистки продукта рекомендуется использовать мягкую сухую ткань.
- Когда телефон прикреплен к устройству Osmo Mobile 8, компас телефона может испытывать воздействие помех. В этом случае выполните калибровку компаса в соответствии с инструкциями телефона.
- Если мобильный телефон оснащен функциями NFC и беспроводной зарядки, установка держателя для телефона может отрицательно сказаться на их работе. После снятия держателя для телефона работа функций будет восстановлена.
- Встроенный монопод содержит пружину. Если держать монопод в раскрытом состоянии более недели, пружина может деформироваться, и монопод нельзя будет использовать должным образом. Рекомендуется сложить монопод и свернуть стабилизатор после использования.

© DJI, 2025. Все права защищены.

6 Приложение

6.1 Технические характеристики

Для получения дополнительной информации перейдите на https://www.dji.com/osmo-mobile-8/specs.

6.2 Совместимость телефона

Для получения дополнительной информации перейдите на https://www.dji.com/osmo-mobile-8.

© DJI, 2025. Все права защищены.

Контакты

СЛУЖБА ПОДДЕРЖКИ DJI

Эта информация может быть изменена без уведомления.
Актуальную версию документа можно загрузить по ссылке

https://www.dji.com/osmo-mobile-8/downloads

При возникновении вопросов по данному документу отправьте сообщение в компанию DJI по адресу **DocSupport@dji.com**.

DJI и OSMO являются товарными знаками DJI.
© DJI, 2025. Все права защищены.